EVC 2

Installation Manual

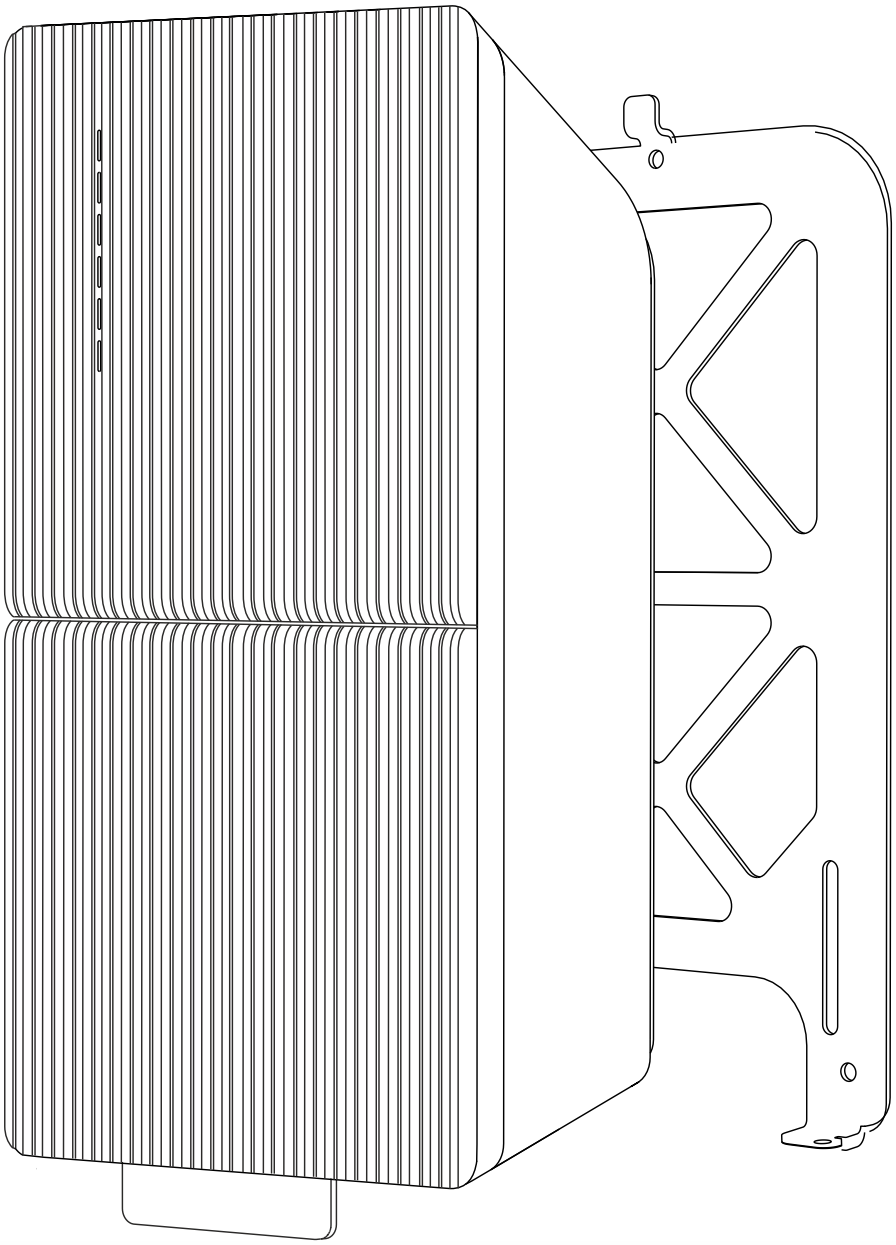

Wiki Knowledge base

Place a sticker with pairing code here

CONTENTS

1. Box contents 4
2. General specifications 8
3. Electrical specifications 10
4. EV charger main elements 12
5. Product code structure 14
6. Marking 16
7. Installation 18
   - 7.1. Safety warnings 18
   - 7.2. Required inventory 20
   - 7.3. Mounting process sequence 22
   - 7.4. Wiring options 26
   - 7.5. Additional features 30
   - 7.6. Max amperage setup 32
   - 7.7. Final steps 33
   - 7.8. Front plate installation 34
   - 7.9. Plug holder 36
8. Pairing procedure 37
9. LED indicators (errors) 40
10. Safety and maintenance instructions 41

1. BOX CONTENTS

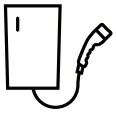

A
Teltonika
EVC 2 charger
x 1

B
NFC card + tag
x 1

C
Mounting
bracket
x 1

D
NFC mark
sticker
x 1

E
Installation
manual
x 1

F
Box with parts
x 1

In the bag you will find

Contents may wary according to the product code

G
Plastic wall
plugs
6×35mm
x 3

H
Pan Head
Self-tapping
Screw
4.8×50mm
x 3

I
FOR INSTALLATION WITHOUT BRACKET
Rubber washer
x 3

J
Security Torx
screws
4×10mm
x 2

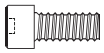

K
DIN912
M3×8mm
screws
x 10

L
Cable Gland
13×17.5mm
x 1

M
Cable Gland
18-25mm
x 1

N
Cable Gland
5-hole
x 1

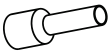

O
Ferrules
10mm^2
(3-5 pcs)

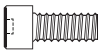

P
FRONTPLATE SCREWS
Hex socket
tapping screw
M3×8mm
(2-5 pcs)

Extra items

Q
CABLE VERSION
Cable plug
holder
x 1

R
SOCKET VERSION
Rubber caps
x 4

FR CONTENU DE LA BOÎTE

A. Chargeur Teltonika EVC 2
B. Carte NFC + étiquette
C. Support de montage
D. Autocollant avec marque NFC
E. Manuel d'installation
F. Boîte avec pièces
G. Bouchons muraux en plastique 6×35mm
H. Vis à tête plate auto-taraudeuse 4.8×50mm
I. Rondelle en caoutchouc
J. Vis de sécurité Torx 4×10mm
K. Vis DIN912 M3×8mm
L. Passe-câble 13×17,5mm
M. Passe-câble 18-25mm
N. Passe-câble à 5 trous
O. Manchons 10mm²
P. Vis autotaraudeuse à six pans M3×8mm (pour la plaque frontale)
Q. Support de prise de câble (uniquement en version câble)
R. Capuchons en caoutchouc (uniquement pour version avec prise)

BG СЪДЪРЖАНИЕ НА КУТИЯТА

A. Зарядно устройство Teltonika EVC 2
B. NFC карта + етикет
C. Монтажен скоба
D. NFC марков стикер
E. Ръководство за инсталация
F. Кутия с части
G. Пластмасови стенни дюбели 6×35mm
H. Самонарезни винт с панела 4.8×50mm
I. Гумен пръстен
J. Сигурност Torx винтове 4×10mm
K. DIN912 винтове M3×8mm
L. Кабелен уплътнител 13×17.5mm
M. Кабелен уплътнител 18-25mm
N. Кабелен уплътнител с 5 отвора
O. Маншони 10mm²
P. Винт за резба с вътрешен шестостен M3×8mm (за предната плоча)
Q. Държач за кабелна щепсела (само в кабелната версия)
R. Каучукови капачки (само за версия със сокет)

CZ OBSAH BALENÍ

A. Nabíječka Teltonika EVC 2
B. NFC karta + štítek
C. Montážní držák
D. NFC značka nálepka
E. Instalační manuál
F. Krabice s díly
G. Plastové hmoždinky 6×35mm
H. Samořezný šroub s pan head 4.8×50mm
I. Gumová podložka
J. Bezpečnostní Torx šrouby 4×10mm
K. DIN912 šrouby M3×8mm
L. Kabelová průchodka 13×17.5mm
M. Kabelová průchodka 18-25mm
N. Kabelová průchodka s 5 otvory
O. Ferrule 10mm²
P. Šroub se šestihranem M3×8mm (pro čelní panel)
Q. Držák kabelové zástrčky (pouze ve verzi s kabelem)
R. Gumové krytky (pouze pro zásuvkovou verzi)

DA KASSENS INDHOLD

A. Teltonika EVC 2-lader
B. NFC-kort + mærkat
C. Monteringsbeslag
D. NFC-mærke-klistermærke
E. Installationsmanual
F. Kasse med dele
G. Plastikkabelankre 6×35 mm
H. Pan-hoved selvskærende skrue 4,8×50 mm
I. Gummiskive
J. Sikkerheds-Torx-skruer 4×10 mm
K. DIN912 M3×8 mm skruer
L. Kabelforskruning 13×17,5 mm
M. Kabelforskruning 18-25 mm
N. Kabelforskruning med 5 huller
O. Ferruler 10 mm²
P. Sekskantet selvskærende skrue M3×8mm (til frontplade)
Q. Kabelstikholder (kun i kabelversion)
R. Gummikapper (kun i stikversion)

NL DOOS INHOUD

A. Teltonika EVC 2 oplader
B. NFC-kaart + tag
C. Montagebeugel
D. NFC-markering sticker
E. Installatiehandleiding
F. Doos met onderdelen
G. Plastic muurpluggen 6×35mm
H. Panhead zelftappende schroef 4.8×50mm
I. Rubberen ring
J. Beveiliging Torx-schroeven 4×10mm
K. DIN912 M3×8mm schroeven
L. Kabelwartel 13×17.5mm
M. Kabelwartel 18-25mm
N. Kabelwartel 5-holes
O. Ferrules 10mm²
P. Zeskantige zelftappende schroef M3×8mm (voor frontplaat)
Q. Kabelplughouder (alleen in kabelversie)
R. Rubberen doppen (alleen bij de stekkerversie)

EE KARBI SISU

A. Teltonika EVC 2 laadija
B. NFC kaart + silt
C. Kinnitusklamber
D. NFC märgistusega kleebis
E. Paigaldusjuhend
F. Osade kott / karp
G. Plastikust seinatüüblid 6×35 mm
H. Ümarpeaga isekeermestav kruvi 4,8×50 mm
I. Kummist seib
J. Turvalised Torx-kruvid 4×10 mm
K. DIN912 M3×8 mm kruvid
L. Kaablitihend 13×17,5 mm
M. Kaablitihend 18–25 mm
N. Viie avaga kaablitihend
O. Ferruulid 10 mm²
P. Kuuskantkeermega kruvi M3×8mm (esiplaadi jaoks)
Q. Kaablipistiku hoidik (ainult kaabliversioonis)
R. Kummist korgid (ainult pistikupesa versioonil)

FI LAATIKON SISÄLTÖ

A. Teltonika EVC 2 -laturi
B. NFC-kortti + tunniste
C. Asennusteline
D. NFC-merkintätarra
E. Asennusohje
F. Osalaatikko
G. Muoviset seinäkiinnikkeet 6×35 mm
H. Pan-head itsekiinnittyvä ruuvi 4,8×50 mm
I. Kumitiiviste
J. Turvallisuus Torx -ruuvit 4×10 mm
K. DIN912 M3×8 mm -ruuvit
L. Kaapelitiiviste 13×17,5 mm
M. Kaapelitiiviste 18–25 mm
N. Kaapelitiiviste, 5-reikäinen
O. Ferrulit 10 mm²
P. Kuusiokantainen poraruuvi M3×8mm (etulevyyn)
Q. Kaapelilitännän pidike (vain kaapeliversiossa)
R. Kumisuojukset (vain pistorasiaversiossa)

DE INHALT DER PACKUNG

A. Teltonika EVC 2 Ladegerät
B. NFC-Karte + Tag
C. Montageschiene
D. NFC-Markierungskleber
E. Installationshandbuch
F. Tasche mit Teilen
G. Kunststoff-Wanddübel 6×35mm
H. Senkkopf-Selbstschneideschraube 4.8×50mm
I. Gummischeibe
J. Sicherheits-Torx-Schrauben 4×10mm
K. DIN912 M3×8mm Schrauben
L. Kabelverschraubung 13×17,5mm
M. Kabelverschraubung 18-25mm
N. Kabelverschraubung mit 5 Löchern
O. Aderendhülsen 10mm²
P. Innensechskant-Blechschraube M3×8mm (für Frontplatte)
Q. Kabelsteckerhalter (nur in Kabelversion)
R. Gummikappen (nur bei Steckdosenversion)

EL ΠΕΡΙΕΧΟΜΕΝΑ ΣΥΣΚΕΥΑΣΙΑΣ

A. Φορτιστής Teltonika EVC 2
B. Κάρτα NFC + ετικέτα
C. Βάση στήριξης
D. Αυτοκόλλητο σήμανσης NFC
E. Εγχειρίδιο εγκατάστασης
F. Κουτί με εξαρτήματα
G. Πλαστικά ούπα τοίχου 6×35mm
H. Αυτοκοχλιούμενη βίδα με κεφαλή pan 4.8×50mm
I. Λαστιχένια ροδέλα
J. Βίδες ασφαλείας Torx 4×10mm
K. Βίδες DIN912 M3×8mm
L. Ρακόρ καλωδίου 13×17.5mm
M. Ρακόρ καλωδίου 18-25mm
N. Ρακόρ καλωδίου 5 οπών
O. Ακροδέκτες (ferrules) 10mm²
P. Βίδα εξαγωνικής υποδοχής M3×8mm (για την μπροστινή πλάκα)
Q. Βάση φις καλωδίου (μόνο στην έκδοση με καλώδιο)
R. Καπάκια από καουτσούκ (μόνο για έκδοση με υποδοχή)

HU DOBOZ TARTALMA

A. Teltonika EVC 2 töltő
B. NFC kártya + címke
C. Rögzítőkonzol
D. NFC jelölésű matrica
E. Telepítési útmutató
F. Doboz alkatrészekkel
G. Műanyag fali tiplik (6×35 mm)
H. Pan fejű önmetsző csavar (4.8×50 mm)
I. Gumi alátét
J. Biztonsági Torx csavarok (4×10 mm)
K. DIN912 M3×8 mm csavarok
L. Kábelbevezető 13×17,5 mm
M. Kábelbevezető 18-25 mm
N. Kábelbevezető 5-lyukú
O. 10 mm²-es vezeték-vég hüvelyek (ferrules)
P. Hatlapfejű önmetsző csavar M3×8mm (az előlaphoz)
Q. Kábelcsatlakozó tartó (csak kábelverzió esetén)
R. Gumikupakok (csak aljzatos változat esetén)

IT CONTENUTO DELLA CONFEZIONE

A. Caricatore Teltonika EVC 2
B. Carta NFC + tag
C. Staffa di montaggio
D. Adesivo con marchio NFC
E. Manuale di installazione
F. Scatola con componenti
G. Tasselli in plastica 6×35mm
H. Vite autofilettante a testa piana 4.8×50mm
I. Rondella in gomma
J. Viti Torx di sicurezza 4×10mm
K. Viti DIN912 M3×8mm
L. Pressacavo 13×17.5mm
M. Pressacavo 18–25mm
N. Pressacavo a 5 fori
O. Capicorda 10mm²
P. Vite autofilettante con brugola M3×8mm (per piastra frontale)
Q. Supporto per spina del cavo (solo nella versione con cavo)
R. Cappucci in gomma (solo nella versione con presa)

LV KASTES SATURS

A. Teltonika EVC 2 lādētājs
B. NFC karte + atzīme
C. Stiprinājuma kronšteins
D. NFC marķējuma uzlīme
E. Uzstādīšanas rokasgrāmata
F. Kaste ar detaļām
G. Plastmasas sienas dībeļi 6×35 mm
H. Pašvītņskrūve ar pusapaļu galvu 4.8×50 mm
I. Gumijas paplāksne
J. Drošības Torx skrūves 4×10 mm
K. DIN912 M3×8 mm skrūves
L. Kabeļa ievads 13×17.5 mm
M. Kabeļa ievads 18–25 mm
N. Kabeļa ievads ar 5 caurumiem
O. Aizsarguzmavas 10 mm²
P. Sešstūra pašurbjošā skrūve M3×8mm (priekš priekšējās plāksnes)
Q. Kabeļa sprauduņa turētājs (tikai kabeļa versijā)
R. Gumijas vāciņi (tikai rozetes versijai)

PT CONTEÚDO DA CAIXA

A. Carregador Teltonika EVC 2
B. Cartão NFC + tag
C. Suporte de montagem
D. Adesivo de marca NFC
E. Manual de instalação
F. Caixa com peças
G. Buchas plásticas para parede 6×35mm
H. Parafuso autoatarraxante com cabeça pan 4,8×50mm
I. Anilha de borracha
J. Parafusos Torx de segurança 4×10mm
K. Parafusos DIN912 M3×8mm
L. Prensa-cabo 13×17,5mm
M. Prensa-cabo 18–25mm
N. Prensa-cabo com 5 furos
O. Terminais (ferrules) 10mm²
P. Parafuso de rosca sextavado M3×8mm (para placa frontal)
Q. Suporte de plugue de cabo (apenas na versão com cabo)
R. Tampas de borracha (apenas na versão com tomada)

RO CONȚINUTUL CUTIEI

A. Încărcător Teltonika EVC 2
B. Card NFC + etichetă
C. Suport de montare
D. Autocolant cu marcaj NFC
E. Manual de instalare
F. Cutie cu piese
G. Dibluri de plastic pentru perete 6×35 mm
H. Șurub autofilent cu cap pan 4,8×50 mm
I. Șaibă din cauciuc
J. Șuruburi Torx de securitate 4×10 mm
K. Șuruburi DIN912 M3×8 mm
L. Presetupă de cablu 13×17,5 mm
M. Presetupă de cablu 18–25 mm
N. Presetupă de cablu cu 5 orificii
O. Papuci de tip „ferrule" 10 mm²
P. Șurub autofiletant cu cap hexagonal M3×8mm (pentru placa frontală)
Q. Suport pentru ștecherul cablului (doar în versiunea cu cablu)
R. Capace de cauciuc (numai pentru versiunea cu priză)

SK OBSAH BALENIA

A. Nabíjačka Teltonika EVC 2
B. NFC karta + štítok
C. Montážna konzola
D. NFC značková nálepka
E. Inštalačný manuál
F. Taška s dielmi
G. Plastové hmoždinky 6×35mm
H. Samořezné skrutky s panovou hlavou 4.8×50mm
I. Gumená podložka
J. Bezpečnostné Torx skrutky 4×10mm
K. DIN912 M3×8mm skrutky
L. Kabelová príruba 13×17.5mm
M. Kabelová príruba 18-25mm
N. Kabelová príruba 5-dierová
O. Koncovky 10mm²
P. Samorezná skrutka s vnútorným šesťhranom M3×8mm (na predný panel)
Q. Držiteľ kabelového konektora (len v káblovej verzii)
R. Gumové krytky (iba pri verzii so zásuvkou)

SL VSEBINA ŠKATLE

A. Polnilec Teltonika EVC 2
B. NFC kartica + oznaka
C. Nosilec za montažo
D. Nalepka z NFC oznako
E. Navodila za namestitev
F. Škatla z deli
G. Plastični zidni vložki 6×35 mm
H. Samorezni vijak s pan glavo 4,8×50 mm
I. Gumijasta podložka
J. Varnostni Torx vijaki 4×10 mm
K. DIN912 M3×8 mm vijaki
L. Kabelska uvodnica 13×17,5 mm
M. Kabelska uvodnica 18–25 mm
N. Kabelska uvodnica s 5 luknjami
O. Ferule 10 mm²
P. Vijak s šestrobo glavo M3×8mm (za prednjo ploščo)
Q. Nosilec za kabelski vtič (samo v izvedbi s kablom)
R. Gumijasti pokrovčki (samo pri vtični različici)

ES CONTENIDO DE LA CAJA

A. Cargador Teltonika EVC 2
B. Tarjeta NFC + etiqueta
C. Soporte de montaje
D. Pegatina de marca NFC
E. Manual de instalación
F. Caja con piezas
G. Tacos de pared de plástico 6×35 mm
H. Tornillo autorroscante de cabeza pan 4.8×50 mm
I. Arandela de goma
J. Tornillos Torx de seguridad 4×10 mm
K. Tornillos DIN912 M3×8 mm
L. Prensaestopas de cable 13×17,5 mm
M. Prensaestopas de cable 18–25 mm
N. Prensaestopas de cable con 5 orificios
O. Terminales (ferrules) 10 mm²
P. Tornillo autorroscante con hexágono interior M3×8mm (para placa frontal)
Q. Soporte de enchufe de cable (solo en la versión con cable)
R. Tapas de goma (solo en la versión con enchufe)

SV LÅDANS INNEHÅLL

A. Teltonika EVC 2-laddare
B. NFC-kort + tagg
C. Monteringsfäste
D. NFC-märkning klistermärke
E. Installationsmanual
F. Låda med delar
G. Plastpluggar för vägg 6×35 mm
H. Pan-huvud självskruvande skruv 4,8×50 mm
I. Gummibricka
J. Säkerhets-Torx-skruvar 4×10 mm
K. DIN912 M3×8 mm skruvar
L. Kabelgenomföring 13×17,5 mm
M. Kabelgenomföring 18–25 mm
N. Kabelgenomföring med 5 hål
O. Hylsor (ferrules) 10 mm²
P. Sexkantsgängad skruv M3×8mm (för frontplåt)
Q. Kabelkontaktshållare (endast i kabelversionen)
R. Gummihättor (endast i uttagsversionen)

HE תכולת הקופסה

A. מטען Teltonika EVC 2
B. כרטיס NFC + תג
C. תושבת התקנה
D. מדבקת סימן NFC
E. מדריך התקנה
F. קופסה עם חלקים
G. דיבלי פלסטיק לקיר 6×35 מ״מ
H. בורג ראש פאן עם הברגה עצמית 4.8×50 מ״מ
I. דיסקית גומי
J. ברגי טורקס אבטחה 4×10 מ״מ
K. ברגי DIN912 M3×8 מ״מ
L. מכניס כבל 13×17.5 מ״מ
M. מכניס כבל 18-25 מ״מ
N. מכניס כבל עם 5 מ״מ
O. שרוולי כבל 10 מ״מ²
P. בורג הברגה עם שקע אלן M3x8mm (עבור הלוח הקדמי)
Q. מחזיק תקע הכבל (רק בגרסת הכבל)
R. כיסויי גומי

UK ВМІСТ КОРОБКИ

A. Зарядний пристрій Teltonika EVC 2
B. NFC-картка + мітка
C. Кронштейн для монтажу
D. Наліпка з NFC-позначкою
E. Інструкція з встановлення
F. Коробка з деталями
G. Пластикові дюбелі 6×35 мм
H. Самонарізний гвинт з напівкруглою головкою 4,8×50 мм
I. Гумова шайба
J. Захисні Torx-гвинти 4×10 мм
K. Гвинти DIN912 M3×8 мм
L. Кабельний ущільнювач 13×17,5 мм
M. Кабельний ущільнювач 18–25 мм
N. Кабельний ущільнювач на 5 отворів
O. Наконечники (ferrules) 10 мм²
P. Гвинт з внутрішнім шестигранником M3×8mm (для передньої панелі)
Q. Тримач штекера кабелю (лише у версії з кабелем)
R. Гумові ковпачки (тільки для версії з розеткою)

AR محتويات العلبة

A. شاحن Teltonika EVC 2
B. بطاقة NFC + العلامة
C. حامل التثبيت
D. ملصق علامة NFC
E. دليل التثبيت
F. علبة تحتوي على أجزاء
G. مسامير بلاستيكية للحائط 6×35 مم
H. لولبي ذاتي اللولبة برأس بان 4.8×50 مم
I. حلقة مطاطية
J. مسامير Torx أمان 4×10 مم
K. مسامير DIN912 M3×8 مم
L. مانع تسرب الكابل 13×17.5 مم
M. مانع تسرب الكابل 18–25 مم
N. مانع تسرب الكابل بخمسة ثقوب
O. وصلات (Ferrules) مقاس 10 مم ²
P. لولبي ذاتي بفتحة سداسية مسمار M3×8mm (للوحة الأمامية)
Q. حامل قابس الكابل (فقط في النسخة المزودة بالكابل)
R. أغطية مطاطية (فقط في إصدار المقبس)

LT DĖŽUTĖS TURINYS

A. Teltonika EVC 2 įkroviklis
B. NFC kortelė + pakabukas
C. Tvirtinimo laikiklis
D. NFC žymėjimo lipdukas
E. Montavimo vadovas
F. Dėžė su dalimis
G. Plastikiniai sieniniai kaiščiai 6×35 mm
H. Sraigtas su pusapvale galvute, savisriegis, 4,8×50 mm
I. Guminė tarpinė
J. Apsauginiai Torx varžtai 4×10 mm
K. DIN912 M3×8 mm varžtai
L. Kabelio sandariklis 13×17,5 mm
M. Kabelio sandariklis 18–25 mm
N. Kabelio sandariklis su 5 angomis
O. Ferulės 10 mm²
P. Šešiabriaunis sriegimo varžtas M3×8mm (priekinei plokštei)
Q. Kabelio kištuko laikiklis (tik kabelio versijoje)
R. Guminiai dangteliai (tik rozetinei versijai)

TR KUTU İÇERİĞİ

A. Teltonika EVC 2 şarj cihazı
B. NFC kart + etiket
C. Montaj braketi
D. NFC işareti etiketi
E. Kurulum kılavuzu
F. Parçaların bulunduğu kutu
G. Plastik duvar dübelleri 6×35 mm
H. Pan başlı kendinden diş açan vida 4,8×50 mm
I. Kauçuk rondela
J. Güvenlik Torx vidaları 4×10 mm
K. DIN912 M3×8 mm vidalar
L. Kablo rakoru 13×17,5 mm
M. Kablo rakoru 18–25 mm
N. 5 delikli kablo rakoru
O. 10 mm² (ferrule) kılıflar
P. Alyan başlı vida M3×8mm (ön panel için)
Q. Kablo fişi tutucu (yalnızca kablolu versiyonda)
R. Kauçuk kapaklar (yalnızca prizli versiyon için)

2. GENERAL SPECIFICATIONS

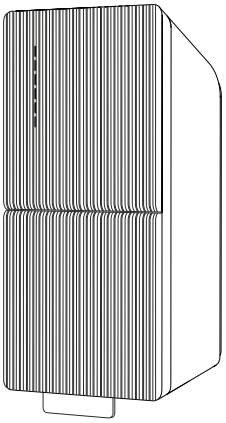

A. Untethered
Type 2 socket

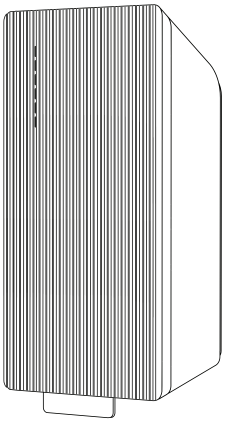

B. Tethered
Type 2 cable

C. Dimensions without cable	401 mm x 190mm x 125mm
D. Weight without cable	4.6 kg
E. Operating temperature	-30°C - +50°C
F. Storage temperature	-40°C - +60°C
G. IP rating	IP 56
H. IK rating	IK 10
I. Compliance marks	CE; UKCA; RCM
J. Standartisation	2014/35/EU, 2014/53/EU IEC 61851-1, IEC 61851-21-2, IEC 62955

FR SPÉCIFICATIONS GÉNÉRALES

A. Prise Type 2 sans câble
B. Câble Type 2 attaché
C. Dimensions sans câble
D. Poids sans câble
E. Température de fonctionnement
F. Température de stockage
G. Indice de protection (IP)
H. Indice de résistance aux chocs (IK)
I. Certifications de conformité
J. Normalisation

BG ОБЩИ СПЕЦИФИКАЦИИ

A. Контакт Тип 2 (без кабел)
B. Вграден кабел Тип 2
C. Размери без кабела
D. Тегло без кабела
E. Работна температура
F. Температура на съхранение
G. Степен на защита IP
H. Степен на удароустойчивост IK
I. Маркировки за съответствие
J. Стандартизация

CZ OBECNÉ SPECIFIKACE

A. Zásuvka Type 2 bez kabelu
B. Kabel Type 2 napevno připojený
C. Rozměry bez kabelu
D. Hmotnost bez kabelu
E. Provozní teplota
F. Teplota pro skladování
G. Stupeň krytí IP
H. Stupeň mechanické odolnosti IK
I. Značky shody
J. Standardizace

DA GENERELLE SPECIFIKATIONER

A. Type 2-stikkontakt uden fast kabel
B. Type 2-kabel fastmonteret
C. Dimensioner uden kabel
D. Vægt uden kabel
E. Driftstemperatur
F. Opbevaringstemperatur
G. IP-klassificering
H. IK-klassificering
I. Overensstemmelsesmærkninger
J. Standardisering

NL ALGEMENE SPECIFICATIES

A. Type 2 stopcontact zonder vaste kabel
B. Type 2 kabel vast gemonteerd
C. Afmetingen zonder kabel
D. Gewicht zonder kabel
E. Bedrijfstemperatuur
F. Opslagtemperatuur
G. IP-classificatie
H. IK-classificatie
I. Conformiteitsmarkeringen
J. Standaardisatie

EE ÜLDINE TEHNILISED ANDMED

A. Kaabliühenduseta Type 2 pesa
B. Kaabliga ühendatud Type 2 kaabel
C. Mõõdud ilma kaablita
D. Kaal ilma kaablita
E. Töötlemistemperatuur
F. Säilitustemperatuur
G. IP kaitseklass
H. IK kaitseklass
I. Vastavuse märgid
J. Standardimine

FI YLEISET TEKNISET TIEDOT

A. Контакт Тип 2 (без кабел)
B. Kiinteä Type 2 -kaapeli
C. Ulkomitat ilman kaapelia
D. Paino ilman kaapelia
E. Käyttölämpötila
F. Säilytyslämpötila
G. IP-luokitus
H. IK-luokitus
I. Vaatimustenmukaisuusmerkit
J. Standardointi

DE ALLGEMEINE TECHNISCHE DATEN

A. Unbefestigte Type 2 Steckdose
B. Befestigtes Type 2 Kabel
C. Abmessungen ohne Kabel
D. Gewicht ohne Kabel
E. Betriebstemperatur
F. Lagertemperatur
G. IP-Schutzart
H. IK-Schutzart
I. Konformitätskennzeichen
J. Standardisierung

EL ΓΕΝΙΚΕΣ ΤΕΧΝΙΚΕΣ ΠΡΟΔΙΑΓΡΑΦΕΣ

A. Ασύρματη υποδοχή Type 2
B. Καλώδιο Type 2 με σύνδεση
C. Διαστάσεις χωρίς καλώδιο
D. Βάρος χωρίς καλώδιο
E. Θερμοκρασία λειτουργίας
F. Θερμοκρασία αποθήκευσης
G. Βαθμός προστασίας IP
H. Βαθμός προστασίας IK
I. Σήματα συμμόρφωσης
J. Τυποποίηση

HU ÁLTALÁNOS MŰSZAKI ADATOK

A. Kábellel nem csatlakoztatott Type 2 aljzat
B. Kábellel csatlakoztatott Type 2 kábel
C. Méretek kábel nélkül
D. Súly kábel nélkül
E. Működési hőmérséklet
F. Tárolási hőmérséklet
G. IP védettség
H. IK védettség
I. Megfelelőségi jelölések
J. Szabványosítás

IT SPECIFICHE GENERALI

A. Presa Type 2 senza cavo
B. Cavo Type 2 con cavo
C. Dimensioni senza cavo
D. Peso senza cavo
E. Temperatura di funzionamento
F. Temperatura di conservazione
G. Classe di protezione IP
H. Classe di protezione IK
I. Marchi di conformità
J. Standardizzazione

LV GENERĀLĀS ŠPECIFIKĀCIJAS

A. Bezvadu Type 2 ligzda
B. Piestiprināts Type 2 kabelis
C. Izmēri bez kabeļa
D. Svars bez galda
E. Darbības temperatūra
F. Uzglabāšanas temperatūra
G. IP aizsardzības klase
H. IK aizsardzības klase
I. Atbilstības marķējumi
J. Standartizācija

PT ESPECIFICAÇÕES GERAIS

A. Tomada Tipo 2 sem fio
B. Cabo Tipo 2 com fio
C. Dimensões sem cabo
D. Peso sem tabela
E. Temperatura de operação
F. Temperatura de armazenamento
G. Classificação IP
H. Classificação IK
I. Marcas de conformidade
J. Normalização

RO SPECIFICAȚII GENERALE

A. Priză Type 2 nemontată
B. Cablu Type 2 cu prindere
C. Dimensiuni fără cablu
D. Greutate fără masă
E. Temperatură de operare
F. Temperatură de depozitare
G. Clasificare IP
H. Clasificare IK
I. Marcaje de conformitate
J. Standardizare

SK VŠEOBECNÉ ŠPECIFIKÁCIE

A. Nepodporovaný konektor typu 2
B. Kábel typu 2 s pripojením
C. Rozmery bez kábla
D. Hmotnosť bez stola
E. Prevádzková teplota
F. Teplota skladovania
G. IP hodnotenie
H. IK hodnotenie
I. Značky zhody
J. Štandardizácia

SL SPLITNE SPECIFIKACIJE

A. Nepovezan tip 2 vtičnik
B. Povezan tip 2 kabel
C. Dimenzije brez kabla
D. Teža brez mize
E. Delovna temperatura
F. Temperatura shranjevanja
G. IP oznaka
H. IK oznaka
I. Oznake skladnosti
J. Standardizacija

ES ESPECIFICACIONES GENERALES

A. Enchufe Tipo 2 sin cable
B. Cable Tipo 2 con cable
C. Dimensiones sin cable
D. Peso sin mesa
E. Temperatura de operación
F. Temperatura de almacenamiento
G. Clasificación IP
H. Clasificación IK
I. Marcas de conformidad
J. Normalización

SV ALLMÄNNA SPECIFIKATIONER

A. Typ 2-uttag (utan kabel)
B. Typ 2-kabel (fast kabel)
C. Mått utan kabel
D. Vikt utan kabel
E. Driftstemperatur
F. Förvaringstemperatu
G. IP-klassning
H. IK-klassning
I. Överensstämmelsemärkningar
J. Standardisering

HE מפרט כללי

A. שקע Type 2 לא מחובר
B. כבל Type 2 מחובר
C. ממדים ללא כבל
D. משקל ללא שולחן
E. טמפרטורת עבודה
F. טמפרטורת אחסון
G. דירוג IP
H. דירוג IK
I. סמני התאמה
J. תקינה

UK ЗАГАЛЬНІ СПЕЦИФІКАЦІЇ

A. Розетка Type 2 без кабелю
B. Кабель Type 2 з'єднаний
C. Розміри без кабелю
D. Вага без столу
E. Температура експлуатації
F. Температура зберігання
G. Рейтинг IP
H. Рейтинг IK
I. Маркування відповідності
J. Стандартизація

AR المواصفات العامة

A. مقبس من النوع 2 غير مربوط
B. كابل من النوع 2 مربوط
C. الأبعاد بدون كابل
D. الوزن بدون طاولة
E. درجة حرارة التشغيل
F. درجة حرارة التخزين
G. تصنيف IP
H. تصنيف IK
I. علامات الامتثال
J. المعايير

LT BENDROSIOS SPECIFIKACIJOS

A. Type 2 lizdas
B. Type 2 kabelis
C. Išmatavimai be kabelio
D. Svoris be kabelio
E. Darbinė temperatūra
F. Laikymo temperatūra
G. IP klasifikacija
H. IK klasifikacija
I. Atitikties ženklai
J. Standartizacija

TR GENEL ÖZELLİKLER

A. Bağlantısız Type 2 priz
B. Bağlantılı Type 2 kablo
C. Kablolu boyutlar
D. Masa olmadan ağırlık
E. Çalışma sıcaklığı
F. Depolama sıcaklığı
G. IP derecesi
H. IK derecesi
I. Uygunluk işaretleri
J. Standardizasyon

3. ELECTRICAL SPECIFICATIONS

A. AC input specifications

	7,4 kW	11 kW	22 kW
B. Input AC power connection	1 phase	1 or 3 phases	1 or 3 phases
C. Input voltage	(L-N) 230 ± 10% VAC	**3 phase:** (L-L) 400 ± 10% VAC (L-N) 230 ± 10% VAC **1 phase:** (L-N) 230 ± 10% VAC	
D. Rated frequency	50 / 60 Hz		
E. Standby power consumption	3 W		
F. Earth (ground) fault protection	6 mA DC		
G. Overvoltage category	OVC III		
H. Protection against electric shock	Class I		

I. AC output specifications

	7,4 kW	11 kW	22 kW
J. AC output voltage range	(L-N) 230 ± 10% VAC	**3 phase:** (L-L) 400 ± 10% VAC (L-N) 230 ± 10% VAC **1 phase:** (L-N) 230 ± 10% VAC	
K. Connection standard	Type 2 cable Type 2 socket		

L. Power cable

M. Cable diameter	Max 25mm
N. Wire cross section	6-10mm^2
O. Cable type	H05V2V2 or better

FR SPÉCIFICATIONS ÉLECTRIQUES

A. Spécifications de l'entrée CA
B. Connexion d'alimentation CA
C. Tension d'entrée
D. Fréquence nominale
E. Consommation en veille
F. Protection contre les défauts de terre
G. Catégorie de surtension
H. Protection contre les chocs électriques
I. Spécifications de la sortie CA
J. Plage de tension de sortie CA
K. Norme de connexion
L. Câble d'alimentation
M. Diamètre du câble
N. Section du conducteur
O. Type de câble

FI SÄHKÖTEKNIISET SPESIFIKAATIOT

A. AC-sisäänmenon tekniset tiedot
B. AC-virran syöttölitäntä
C. Syöttöjännite
D. Nimellisfrekvenssi
E. Lepotilan virrankulutus
F. Maavika-suojaus
G. Ylijännitesuojausluokka
H. Sähkökosketuksen suojaus
I. AC-lähtöspesifikaatiot
J. AC-lähtöjännitealue
K. Liitäntästandardi
L. Virtajohto
M. Kaapelin halkaisija
N. Johdinpoikkileikkaus
O. Kaapelin tyyppi

PT ESPECIFICAÇÕES ELÉTRICAS

A. Especificações de entrada AC
B. Conexão de energia AC de entrada
C. Tensão de entrada
D. Frequência nominal
E. Consumo de energia em modo de espera
F. Proteção contra falhas de aterramento
G. Categoria de sobretensão
H. Proteção contra choques elétricos
I. Especificações de saída AC
J. Faixa de tensão de saída AC
K. Padrão de conexão
L. Cabo de alimentação
M. Diâmetro do cabo
N. Seção transversal do fio
O. Tipo de cabo

HE מפרט חשמלי

A. מפרטי כניסת AC
B. חיבור כוח AC כניסה
C. מתח כניסה
D. תדר מדורג
E. צריכת חשמל במצב המתנה
F. הגנה מפני תקלות קרקע (אדמה)
G. קטגוריית מתח יתר
H. הגנה מפני שוק חשמלי
I. מפרטי יציאת AC
J. טווח מתח יציאת AC
K. תקן חיבור
L. כבל כוח
M. קוטר הכבל
N. חתך חוט
O. סוג כבל

BG ЕЛЕКТРИЧЕСКИ СПЕЦИФИКАЦИИ

A. Спецификации на AC входа
B. Свързване към AC захранване
C. Входно напрежение
D. Номинална честота
E. Консумация в режим на готовност
F. Защита от утечка към земя
G. Категория на пренапрежение
H. Защита срещу токов удар
I. Спецификации на AC изхода
J. Диапазон на изходното напрежение AC
K. Стандарт на свързване
L. Захранващ кабел
M. Диаметър на кабела
N. Сечение на проводниците
O. Тип кабел

DE ELEKTRISCHE TECHNISCHE DATEN

A. AC-Eingangs-Spezifikationen
B. Eingangs-AC-Stromanschluss
C. Eingangs-Spannung
D. Nennfrequenz
E. Standby-Stromverbrauch
F. Erdungsfehlerschutz
G. Überspannungskategorie
H. Schutz gegen elektrischen Schlag
I. AC-Ausgangsspezifikationen
J. AC-Ausgangsspannungsbereich
K. Verbindungsstandard
L. Netzkabel
M. Kabeldurchmesser
N. Drahtquerschnitt
O. Kabeltyp

RO SPECIFICAȚII ELECTRICE

A. Specificații de intrare AC
B. Conexiune de putere AC de intrare
C. Tensiune de intrare
D. Frecvență nominală
E. Consumul de energie în modul de așteptare
F. Protecție împotriva defectelor de pământ (împământare)
G. Categoria de supratensiune
H. Protecție împotriva șocului electric
I. Specificații de ieșire AC
J. Interval de tensiune la ieșirea AC
K. Standard de conexiune
L. Cablu de alimentare
M. Diametrul cablului
N. Secțiunea transversală a firului
O. Tipul cablului

UK ЕЛЕКТРИЧНІ СПЕЦИФІКАЦІЇ

A. Специфікації вхідного змінного струму (AC)
B. З'єднання вхідної потужності змінного струму
C. Вхідна напруга
D. Номінальна частота
E. Споживання енергії в режимі очікування
F. Захист від замикання на землю
G. Категорія перенапруги
H. Захист від електричного шоку
I. Специфікації виходу змінного струму
J. Діапазон вихідної напруги змінного струму
K. Стандарт з'єднання
L. Поживний кабель
M. Діаметр кабелю
N. Переріз проводу
O. Тип кабелю

CZ ELEKTRICKÉ SPECIFIKACE

A. Specifikace vstupu střídavého proudu (AC)
B. Připojení napájení AC
C. Vstupní napětí
D. Jmenovitá frekvence
E. Spotřeba v pohotovostním režimu
F. Ochrana proti poruše uzemnění
G. Kategorie přepětí
H. Ochrana proti úrazu elektrickým proudem
I. Specifikace výstupu AC
J. Rozsah výstupního napětí AC
K. Standard připojení
L. Napájecí kabel
M. Průměr kabelu
N. Průřez vodičů
O. Typ kabelu

EL ΗΛΕΚΤΡΙΚΕΣ ΤΕΧΝΙΚΕΣ ΠΡΟΔΙΑΓΡΑΦΕΣ

A. Προδιαγραφές εισόδου AC
B. Σύνδεση ισχύος εισόδου AC
C. Είσοδος τάσης
D. Ονομαστική συχνότητα
E. Κατανάλωση ισχύος σε κατάσταση αναμονής
F. Προστασία από βλάβες γείωσης
G. Κατηγορία υπέρτασης
H. Προστασία από ηλεκτροπληξία
I. Προδιαγραφές εξόδου AC
J. Εύρος τάσης εξόδου AC
K. Πρότυπο σύνδεσης
L. Καλώδιο ισχύος
M. Διάμετρος καλωδίου
N. Διατομή αγωγού
O. Τύπος καλωδίου

SK ELEKTRICKÉ ŠPECIFIKÁCIE

A. Špecifikácie vstupného AC napätia
B. Pripojenie vstupného AC napájania
C. Vstupné napätie
D. Menovitá frekvencia
E. Spotreba energie v pohotovostnom režime
F. Ochrana proti zemným poruchám
G. Kategória prepätia
H. Ochrana proti elektrickému šoku
I. Špecifikácie výstupného AC napätia
J. Rozsah výstupného AC napätia
K. Štandard pripojenia
L. Napájací kábel
M. Priemer kábla
N. Prierez vodiča
O. Typ kábla

AR المواصفات الكهربائية

A. اتصال طاقة إدخال التيار المتردد
B. جهد الإدخال
C. التردد المقرر
D. استهلاك الطاقة في وضع الاستعداد
E. حماية من خطأ الأرض (الأرضي)
F. فئة الجهد الزائد
G. الحماية ضد الصدمات الكهربائية
H. مواصفات إخراج التيار المتردد
I. نطاق جهد إخراج التيار المتردد
J. معيار الاتصال
K. كابل الطاقة
L. قطر الكابل
M. مقطع السلك
N. نوع الكابل
O.

DA ELEKTRISKE SPECIFIKATIONER

A. AC-indgangsspecifikationer
B. Tilslutning til AC-strømforsyning
C. Indgangsspænding
D. Nominel frekvens
E. Strømforbrug i standby
F. Beskyttelse mod jordfejl
G. Overspændingskategori
H. Beskyttelse mod elektrisk stød
I. AC-udgangsspecifikationer
J. AC-udgangsspændingsområde
K. Tilslutningsstandard
L. Strømkabel
M. Kabeldiameter
N. Tværsnit af ledere
O. Kabeltype

HU ELEKTRONIKAI MŰSZAKI ADATOK

A. AC bemeneti specifikációk
B. AC tápellátás csatlakozása
C. Bemeneti feszültség
D. Névleges frekvencia
E. Készenléti áramfogyasztás
F. Földelési (zárlat) védelem
G. Túlfeszültségi kategória
H. Védelem az áramütés ellen
I. AC kimeneti specifikációk
J. AC kimeneti feszültség tartomány
K. Csatlakozási szabvány
L. Tápkábel
M. Kábel átmérő
N. Kábel keresztmetszet
O. Kábel típus

SL ELEKTRIČNE SPECIFIKACIJE

A. Specifikacije vhodne AC napetosti
B. Vhodna AC napajalna povezava
C. Vhodna napetost
D. Nazivna frekvenca
E. Poraba v pripravljenosti
F. Zaščita proti napakami ozemljitve (zemlja)
G. Kategorija prenapetosti
H. Zaščita proti električnemu udaru
I. Specifikacije AC izhoda
J. Obseg izhodne napetosti AC
K. Standard povezave
L. Napajalni kabel
M. Premer kabla
N. Presek žice
O. Vrsta kabla

LT ELEKTRONIKOS SPECIFIKACIJOS

A. AC galios specifikacija
B. AC jungties tipas
C. Įvesties įtampa
D. Vardinis dažnis
E. Budėjimo režimo suvartojimas
F. Įžeminimo nuotekio klaidos apsauga
G. Virštampos kategorija
H. Apsauga nuo elektros smūgio
I. AC išėjimo specifikacijos
J. AC išėjimo įtampos diapazonas
K. Jungties standartas
L. Galios kabelis
M. Kabelio skersmuo
N. Laido skerspjūvis
O. Kabelio tipas

NL ELEKTRISCHE SPECIFICATIES

A. AC-invoerspecificaties
B. AC-voedingsaansluiting
C. Ingangsspanning
D. Nominale frequentie
E. Stroomverbruik in stand-by
F. Aardlekbeveiliging
G. Overspanningscategorie
H. Bescherming tegen elektrische schokken
I. AC-uitvoerspecificaties
J. AC-uitgangsspanningsbereik
K. Aansluitingsnorm
L. Voedingskabel
M. Kabeldiameter
N. Draaddoorsnede
O. Kabeltype

IT SPECIFICHE ELETTRICHE

A. Specifiche di ingresso AC
B. Connessione di alimentazione AC in ingresso
C. Tensione di ingresso
D. Frequenza nominale
E. Consumo di energia in standby
F. Protezione contro i guasti a terra (messa a terra)
G. Categoria di sovratensione
H. Protezione contro le scosse elettriche
I. Specifiche di uscita AC
J. Intervallo di tensione di uscita AC
K. Standard di connessione
L. Cavo di alimentazione
M. Diametro del cavo
N. Sezione trasversale del filo
O. Tipo di cavo

ES ESPECIFICACIONES ELÉCTRICAS

A. Especificaciones de entrada AC
B. Conexión de entrada de energía AC
C. Voltaje de entrada
D. Frecuencia nominal
E. Consumo de energía en espera
F. Protección contra fallos a tierra (masa)
G. Categoría de sobretensión
H. Protección contra descargas eléctricas
I. Especificaciones de salida AC
J. Rango de voltaje de salida AC
K. Estándar de conexión
L. Cable de alimentación
M. Diámetro del cable
N. Sección transversal del cable
O. Tipo de cable

TR ELEKTRİKSEL ÖZELLİKLER

A. AC giriş özellikleri
B. AC güç bağlantısı
C. Giriş voltajı
D. Nominal frekans
E. Bekleme gücü tüketimi
F. Toprak (yer) arıza koruması
G. Aşırı voltaj kategorisi
H. Elektrik çarpmasına karşı koruma
I. AC çıkış özellikleri
J. AC çıkış voltaj aralığı
K. Bağlantı standardı
L. Güç kablosu
M. Kablo çapı
N. Tel kesit alanı
O. Kablo tipi

EE ELEKTRILISED TEHNILISED ANDMED

A. AC sisendi spetsifikatsioonid
B. AC toiteühenduse sisend
C. Sisendpinge
D. Nimifrekvents
E. Ooteolekuga energiatarve
F. Maandusviga kaitse
G. Ülepinge kategooria
H. Kaitse elektrilöögi eest
I. AC väljundi spetsifikatsioonid
J. AC väljundi pingetugevuse vahemik
K. Ühendusstandard
L. Toitekaabel
M. Kaabli läbimõõt
N. Juhtme ristlõige
O. Kaabli tüüp

LV ELEKTRISKĀS SPECIFIKĀCIJAS

A. Maiņstrāvas ieejas specifikācijas
B. Maiņstrāvas enerģijas ieejas savienojums
C. Ieejas spriegums
D. Nosacītais frekvence
E. Gaidstāves enerģijas patēriņš
F. Zemes (dzīvotspējas) aizsardzība
G. Pārsprieguma kategorija
H. Aizsardzība pret elektrošoku
I. Maiņstrāvas izejas specifikācijas
J. Maiņstrāvas izejas sprieguma diapazons
K. Savienojuma standarts
L. Enerģijas kabelis
M. Kabeļa diametrs
N. Vadu šķērsgriezums
O. Kabeļa tips

SV ELEKTRISKA SPECIFIKATIONER

A. Specifikationer för AC-ingång
B. Anslutning för AC-ingång
C. Inspänning
D. Nominell frekvens
E. Strömförbrukning i standby
F. Jordfelskydd
G. Överspänningskategori
H. Skydd mot elektrisk stöt
I. Specifikationer för AC-utgång
J. Spänningsområde för AC-utgång
K. Anslutningsstandard
L. Strömkabel
M. Kabeldiameter
N. Ledararea
O. Kabeltyp

4. EV CHARGER MAIN ELEMENTS

Front view

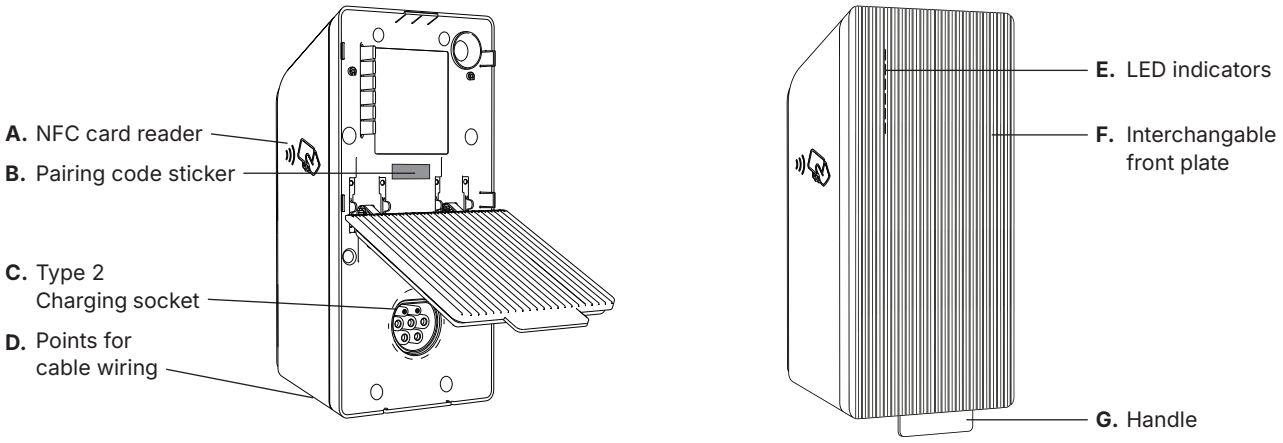

Back view

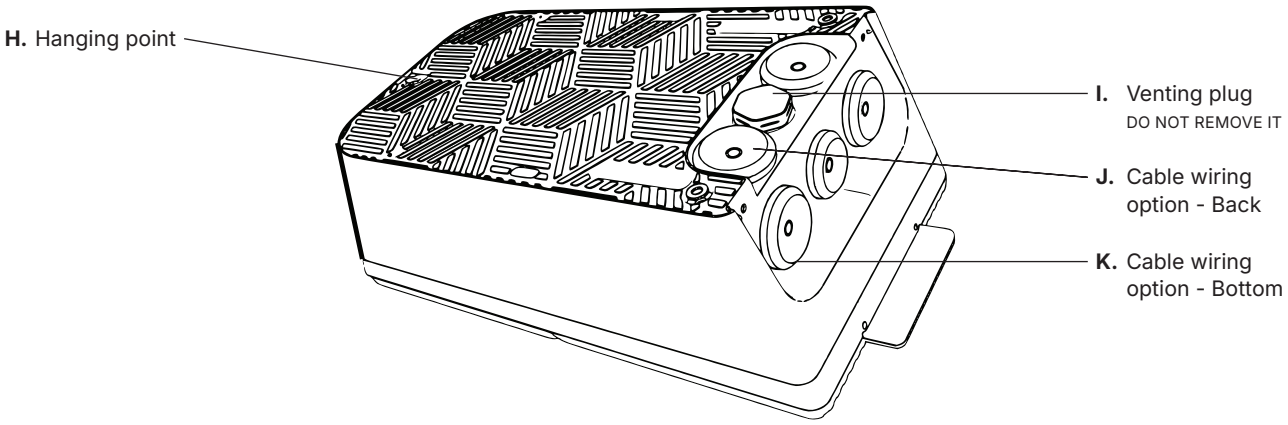

FR ÉLÉMENTS PRINCIPAUX DE LA BORNE DE RECHARGE

A. Lecteur de carte NFC
B. Autocollant avec code d'appairage
C. Prise de charge Type 2
D. Points de passage pour le câblage
E. Indicateurs LED
F. Plaque frontale interchangeable
G. Poignée
H. Point de suspension
I. Bouchon de ventilation (ne pas retirer)
J. Option de passage de câble - Arrière
K. Option de passage de câble - Bas

BG ОСНОВНИ ЕЛЕМЕНТИ НА ЗАРЯДНАТА СТАНЦИЯ

A. Четец за NFC карта
B. Стикер с код за сдвояване
C. Заряден контакт тип 2
D. Точки за прекарване на кабелите
E. LED индикатори
F. Сменяема предна плоча
G. Дръжка
H. Точка за окачване
I. Вентилационна тапа (да не се премахва)
J. Možnost vedení kabelu – zezadu
K. Možnost vedení kabelu – ze spodní strany

CZ HLAVNÍ PRVKY NABÍJEČKY ELEKTROMOBILŮ

A. Čtečka NFC karty
B. Nálepka s párovacím kódem
C. Nabíjecí zásuvka Type 2
D. Průchodky pro kabeláž
E. LED indikátory
F. Vyměnitelný čelní panel
G. Rukojeť
H. Závěsný bod
I. Odvzdušňovací zátka (neodstraňujte)
J. Možnost vedení kabelu – zezadu
K. Možnost vedení kabelu – ze spodní strany

DA HOVEDELEMENTER I ELBIL-OPLADEREN

A. NFC-kortlæser
B. Paringskodemærkat
C. Type 2-ladestik
D. Kabelføringspunkter
E. LED-indikatorer
F. Udskiftelig frontplade
G. Håndtag
H. Ophængningspunkt
I. Udluftningsprop (må ikke fjernes)
J. Kabelføringsmulighed – bagside
K. Kabelføringsmulighed – underside

NL BELANGRIJKSTE ONDERDELEN VAN DE EV-LADER

A. NFC-kaartlezer
B. Paringskodemærkat
C. Type 2 laadstopcontact
D. Kabeldoorvoerpunt(en)
E. LED-indicatoren
F. Udskiftelig frontplade
G. Handgreep
H. Ophangpunt
I. Ontluchtingsplug (niet verwijderen)
J. Kabeldoorvoeroptie – Achterzijde
K. Kabeldoorvoeroptie – Onderzijde

EE ELEKTRILISE AUTO LAADIMISJAAMA PÕHIELEMEED

A. NFC kaardilugeja
B. Sticker met koppelcode
C. Type 2 laadimispesa
D. Kaabli ühendamise kohad
E. LED-indikaatorid
F. Verwisselbare frontplaat
G. Käepide
H. Riputuspunt
I. Ventiiliplug (ärge eemaldage)
J. Kaabli ühendamise valik - Tagumine
K. Kaabli ühendamise valik - Alumine

FI SÄHKÖAUTO-LAADIMISASEMAN PÄÄELEMENKIT

A. NFC-kortinlukija
B. Parikooditarra
C. Type 2 -latauspistorasia
D. Kaapelin kytkentäpisteet
E. LED-indikaattorit
F. Vaihdettava etulevy
G. Kahva
H. Ripustuspaikka
I. Ilmastointipistoke (älä poista sitä)
J. Kaapelin kytkentävaihtoehto - Takaa
K. Kaapelin kytkentävaihtoehto - Alta

DE HAUPTELEMENTE DES E-LADEGERÄTS

A. NFC-Kartenleser
B. Aufkleber mit Pairing-Code
C. Type 2 Ladesteckdose
D. Anschlussstellen für Kabelverdrahtung
E. LED-Anzeigen
F. Austauschbare Frontplatte
G. Griff
H. Aufhängepunkt
I. Belüftungsstopfen (nicht entfernen)
J. Kabelverdrahtungsoption - Rückseite
K. Kabelverdrahtungsoption - Unterseite

EL ΚΥΡΙΑ ΣΥΣΤΑΤΙΚΑ ΤΟΥ ΦΟΡΤΙΣΤΗ ΑΥΤΟΚΙΝΗΤΟΥ

A. Αναγνώστης κάρτας NFC
B. Αυτοκόλλητο κωδικού σύζευξης
C. Υποδοχή φόρτισης τύπου 2
D. Σημεία για σύνδεση καλωδίων
E. Ενδείξεις LED
F. Ανταλλάξιμη μπροστινή πλάκα
G. Χερούλι
H. Σημείο κρεμασίματος
I. Βύσμα εξαερισμού (μην το αφαιρείτε)
J. Επιλογή καλωδίωσης - Πίσω
K. Επιλογή καλωδίωσης - Κάτω

HU TÖLTŐ FŐ ELEMEI

A. NFC kártyaolvasó
B. Párosító kód matricája
C. Type 2 töltőaljzat
D. Kábelcsatlakozási pontok
E. LED jelzőfények
F. Cserélhető előlap
G. Fogantyú
H. Akasztó pont
I. Szellőződugó (ne távolítsa el)
J. Kábelcsatlakozási lehetőség - Hátul
K. Kábelcsatlakozási lehetőség - Alul

IT ELEMENTI PRINCIPALI DEL CARICATORE EV

A. Lettore di schede NFC
B. Etichetta con codice di accoppiamento
C. Presa di ricarica Type 2
D. Punti per il cablaggio del cavo
E. Indicatori LED
F. Piastra frontale intercambiabile
G. Maniglia
H. Punto di sospensione
I. Tappo di ventilazione (non rimuoverlo)
J. Opzione di cablaggio del cavo - Posteriore
K. Opzione di cablaggio del cavo - Inferiore

LV GALVENIE ELEMENTI EV LĀDĒTĀJAM

A. NFC kartes lasītājs
B. Savienošanas koda uzlīme
C. Type 2 uzlādes ligzda
D. Kabeļu vadu pievienošanas punkti
E. LED indikatori
F. Nomaināma priekšējā plāksne
G. Rokturs
H. Karājas punkts
I. Ventilācijas spraudnis (nelietot)
J. Kabeļa pievienošanas opcija - Aizmugure
K. Kabeļa pievienošanas opcija - Apakša

PT ELEMENTOS PRINCIPAIS DO CARREGADOR DE VEÍCULO ELÉTRICO

A. Leitor de cartão NFC
B. Autocolante com código de emparelhamento
C. Tomada de carregamento Tipo 2
D. Pontos para fiação do cabo
E. Indicadores LED
F. Placa frontal intercambiável
G. Alça
H. Ponto de suspensão
I. Plugue de ventilação (não remova)
J. Opção de fiação do cabo - Traseira
K. Opção de fiação do cabo - Inferior

RO ELEMENTELE PRINCIPALE ALE ÎNCĂRCĂTORULUI EV

A. Cititor de card NFC
B. Autocolant cu cod de împerechere
C. Soclu de încărcare Tip 2
D. Puncte pentru cablarea cablurilor
E. Indicatore LED
F. Placă frontală interschimbabilă
G. Mânere
H. Punct de suspendare
I. Țeavă de ventilație (nu o îndepărtați)
J. Opțiune de cablare a cablurilor - Spate
K. Opțiune de cablare a cablurilor - Jos

SK HLAVNÉ PRVKY NABÍJAČKY EV

A. NFC čítačka kariet
B. Nálepka s párovacím kódom
C. Konektor Type 2 pre nabíjanie
D. Body pre vedenie káblov
E. LED indikátory
F. Vymeniteľný predný panel
G. Rukoväť
H. Závesný bod
I. Vetrací záslepka (neodstraňujte ju)
J. Možnosť vedenia kábla - Zadná strana
K. Možnosť vedenia kábla - Spodná strana

SL GLAVNI ELEMENTI POLNILNIKA ZA ELEKTRIČNA VOZILA

A. NFC bralnik kartic
B. Nalepka z združevalno kodo
C. Tip 2 polnilna vtičnica
D. Točke za napeljavo kablov
E. LED indikatorji
F. Zamenljiva prednja plošča
G. Ročaj
H. Točka za obešanje
I. Prezračevalna vtičnica (ne odstranjujte je)
J. Možnost napeljave kablov - Zadnja stran
K. Možnost napeljave kablov - Spodaj

ES ELEMENTOS PRINCIPALES DEL CARGADOR DE VEHÍCULO ELÉCTRICO

A. Lector de tarjeta NFC
B. Pegatina con código de emparejamiento
C. Enchufe de carga tipo 2
D. Puntos para cableado del cable
E. Indicadores LED
F. Placa frontal intercambiable
G. Asas
H. Punto de suspensión
I. Enchufe de ventilación (no lo retire)
J. Opción de cableado - Parte posterior
K. Opción de cableado - Parte inferior

SV HUVUDELEMENT FÖR ELBILSLADDARE

A. NFC-kortläsare
B. Klistermärke med parkod
C. Typ 2 ladduttag
D. Anslutningspunkter för kabeldragning
E. LED-indikatorer
F. Utbytbar frontplåt
G. Handtag
H. Upphängningspunkt
I. Ventilationsplugg (får ej tas bort)
J. Kabelanslutning bakifrån
K. Kabelanslutning underifrån

HE המרכיבים העיקריים של מטען רכב חשמלי

A. קורא כרטיס NFC
B. מדבקת קוד התאמה
C. שקע טעינה Type 2
D. נקודות לחיווט כבל
E. אינדיקטורים LED
F. לוח קדמי ניתן להחלפה
G. ידית
H. נקודת תלייה
I. פיית אוורור (אל תסיר אותה)
J. אפשרות חיווט כבל - אחורית
K. אפשרות חיווט כבל - תחתונה

UK ОСНОВНІ ЕЛЕМЕНТИ ЗАРЯДНОГО ПРИСТРОЮ EV

A. Зчитувач NFC-карт
B. Наклейка з кодом спарювання
C.Розетка для зарядки Type 2
D. Точки для прокладання кабелю
E. Світлодіодні індикатори
F. Змінна передня панель
G. Ручка
H. Точка для підвішування
I. Заглушка для вентиляції (не знімати)
J. Опція прокладання кабелю - Задня частина
K. Опція прокладання кабелю - Нижня частина

AR العناصر الرئيسية لشاحن السيارة الكهربائية

A. قارئ بطاقة NFC
B. ملصق رمز الاقتران
C. مقبس شحن من النوع 2
D. نقاط توصيل الكابل
E. مؤشرات LED
F. لوحة أمامية قابلة للاستبدال
G. مقبض
H. نقطة تعليق
I. قابس التهوية (لا تقم بإزالته)
J. خيار توصيل الكابل - الخلف
K. خيار توصيل الكابل - الأسفل

LT PAGRINDINIAI ĮKROVIMO STOTELĖS ELEMENTAI

A. NFC kortelės skaitytuvas
B. Prisijungimo kodo lipdukas
C. Type 2 įkrovimo lizdas
D. Kabelio įvesties taškai
E. LED indikatoriai
F. Keičiamas priekinis skydelis
G. Rankena
H. Kabinimo taškas
I. Ventiliacijos kaištis (nepašalinkite jo)
J. Kabelio įvedimo parinktis - gale
K. Kabelio įvedimo parinktis - apačioje

TR ELEKTRİKSEL ÖZELLİKLER

A. NFC kart okuyucu
B. Eşleştirme kodu etiketi
C. Type 2 şarj prizi
D. Kablo bağlantı noktaları
E. LED göstergeleri
F. Değiştirilebilir ön panel
G. Kulplar
H. Asma noktası
I. Havalandırma fişi (çıkarmayın)
J. Kablo bağlantı seçeneği - Arka
K. Kablo bağlantı seçeneği - Alt

5. PRODUCT CODE STRUCTURE

AAA-B-C-D-E-F-G**
Example: EVC2002100S0

Character	Description
AAA represents product	EVC
B represents product version	2
C represents the product's market region	00 = Global 10 = UK 20 = USA
D represents power rating	0 = 7,4 kW 1P 32 A 1 = 11kW 3P 16 A 2 = 22 kW 3P 32 A
E represents possible modification	0 = Without GSM. With Phase balancing 1 = With GSM. With Phase balancing 2 = Without GSM. Without Phase balancing 3 = With GSM. Without Phase balancing
F represents output connector style	0 = Socket IPXXB (w/o shutter) 1 = Socket IPXXD (SHUTTER) 2 = Type 2 (5 m cable) 3 = Type 2 (7,5 m cable) 6 = GB/T (5 m cable)
G represents frontplate color and/or material	0 = N/A 1 = Grey (plastic) 2 = Red (plastic) 3 = Brown (plastic) 4 = White (plastic) 5 = Wooden
** represents different accessories	P1 = Prototype S0 = Global/UK/US Standard S1 = Global/UK with GB/T cable holder accessory or US with NACS cable holder accessory ** - can be updated in future

FR STRUCTURE DU CODE PRODUIT

AAA représente le produit
B représente la version du produit
C représente la région du marché à laquelle le produit est destiné
D représente la puissance nominale et peut être
E représente les modifications possibles et peut être
F représente le style du connecteur de sortie et peut être
G représente la couleur et/ou le matériau de la plaque frontale
** représente différents accessoires

BG СТРУКТУРА НА ПРОДУКТОВИЯ КОД

AAA – обозначава продукта
B – версия на продукта
C – пазарен регион, за който е предназначен продуктът
D – номинална мощност, възможни варианти:
E – възможни модификации, които могат да бъдат:
F – тип на изходния конектор, който може да бъде
G – цвят и/или материал на предния панел
** **–** различни аксесоари

CZ STRUKTURA KÓDU PRODUKTU

AAA označuje produkt
B označuje verzi produktu
C označuje tržní region, pro který je produkt určen
D označuje výkonové parametry a může být
E označuje možnou modifikaci a může být
F označuje styl výstupního konektoru a může být
G označuje barvu a/nebo materiál čelního panelu
** označuje různé příslušenství

DA PRODUKTKODE-STRUKTUR

AAA – angiver produktet
B – angiver produktversion
C – angiver den markedsregion, som produktet er beregnet til
D – angiver effektklassificeringen og kan være
E – angiver mulig modifikation og kan være
F – angiver typen af udgangsstik og kan være
G – angiver farve og/eller materiale på frontpladen
** **–** angiver forskelligt tilbehør

NL PRODUCTCODE-STRUCTUUR

AAA – staat voor het product
B – staat voor de productversie
C – geeft aan voor welke marktregio het product bedoeld is
D– geeft het vermogensniveau aan en kan zijn
E – staat voor een mogelijke modificatie en kan zijn
F – geeft het type uitgangsconnector aan en kan zijn
G – staat voor de kleur en/of het materiaal van het frontpaneel
** **–** staat voor verschillende accessoires

EE TOOTE KOODI STRUKTUUR

AAA tähistab toodet
B tähistab toote versiooni
C tähistab tururegiooni, mille jaoks toode on mõeldud
D tähistab võimsuse hinnangut ja võib olla
E tähistab võimalikke muudatusi ja võib olla
F tähistab väljundi ühenduse stiili ja võib olla
G tähistab esipaneeli värvi ja/või materjali
** tähistab erinevaid tarvikuid

FI TUOTEKOODIN RAKENNE

AAA – edustaa tuotetta
B – edustaa tuotteen versiota
C – edustaa markkina-aluetta, johon tuote on tarkoitettu
D – edustaa tehon luokitusta ja voi olla
E – edustaa mahdollista muutosta ja voi olla
F – edustaa ulostulo-liittimen tyyliä ja voi olla
G – edustaa etupaneelin väriä ja/tai materiaalia
** **–** edustaa erilaisia lisävarusteita

DE PRODUKTCODE-STRUKTUR

AAA steht für das Produkt
B steht für die Produktversion
C steht für die Marktregion, für die das Produkt vorgesehen ist
D steht für die Nennleistung und kann sein
E steht für mögliche Modifikationen und kann sein
F steht für den Ausgabesteckertyp und kann sein
G steht für die Frontplattenfarbe und/oder -material
** steht für verschiedene Zubehörteile

EL ΔΟΜΗ ΚΩΔΙΚΟΥ ΠΡΟΪΟΝΤΟΣ

AAA αντιπροσωπεύει το προϊόν
B αντιπροσωπεύει την έκδοση του προϊόντος
C αντιπροσωπεύει την αγορά στην οποία προορίζεται το προϊόν
D αντιπροσωπεύει τη βαθμολογία ισχύος και μπορεί να είναι
E αντιπροσωπεύει πιθανές τροποποιήσεις και μπορεί να είναι
F αντιπροσωπεύει το στυλ του συνδετήρα εξόδου και μπορεί να είναι
G αντιπροσωπεύει το χρώμα και/ή το υλικό της πρόσοψης
** αντιπροσωπεύει διάφορα αξεσουάρ

HU A TERMÉKKÓD STRUKTÚRÁJA

AAA a terméket jelöli
B a termék verzióját jelöli
C azt jelöli, hogy melyik piaci régió számára készült a termék
D a teljesítmény osztályozását jelöli, és változhat
E a lehetséges módosítást jelöli, és változhat
F a kimeneti csatlakozó típusát jelöli, és változhat
G a frontpanel színét és/vagy anyagát jelöli
** különböző tartozékokat jelöl

IT STRUTTURA DEL CODICE PRODOTTO

AAA rappresenta il prodotto
B rappresenta la versione del prodotto
C rappresenta la regione di mercato per cui il prodotto è destinato
D rappresenta la potenza nominale e può variare
E rappresenta una modifica possibile e può variare
F rappresenta lo stile del connettore di uscita e può variare
G rappresenta il colore e/o il materiale della placca frontale
** rappresentano diversi accessori

LV PRODUKTA KODA STRUKTŪRA

AAA apzīmē produktu
B apzīmē produkta versiju
C apzīmē tirgus reģionu, kuram produkts ir paredzēts
D apzīmē jaudas rādītāju un var būt
E apzīmē iespējamās modifikācijas un var būt
F apzīmē izejas savienotāja stilu un var būt
G apzīmē priekšējās plāksnes krāsu un/vai materiālu
** apzīmē dažādus piederumus

PT ESTRUTURA DO CÓDIGO DO PRODUTO

AAA representa o produto
B representa a versão do produto
C representa a região de mercado para a qual o produto é destinado
D representa a classificação de potência e pode ser
E representa possíveis modificações e pode ser
F representa o estilo do conector de saída e pode ser
G representa a cor e/ou material da placa frontal
** representa diferentes acessórios

RO STRUCTURA CODULUI PRODUSULUI

AAA reprezintă produsul
B reprezintă versiunea produsului
C reprezintă regiunea de piață pentru care este destinat produsul
D reprezintă puterea nominală și poate fi
E reprezintă modificările posibile și poate fi
F reprezintă stilul conectorului de ieșire și poate fi
G reprezintă culoarea și/sau materialul plăcii frontale
** reprezintă diferite accesorii

SK ŠTRUKTÚRA KÓDU PRODUKTU

AAA predstavuje produkt
B predstavuje verziu produktu
C predstavuje trhový región, pre ktorý je produkt určený
D predstavuje výkonovú triedu a môže byť
E predstavuje možnú modifikáciu a môže byť
F predstavuje štýl výstupného konektora a môže byť
G predstavuje farbu a/alebo materiál predného panelu
** predstavujú rôzne príslušenstvá

SL STRUKTURA KODE PRODUKTA

AAA predstavlja izdelek
B predstavlja različico izdelka
C predstavlja tržišče, za katerega je izdelek namenjen
D predstavlja nazivno moč in lahko je
E predstavlja morebitne spremembe in lahko je
F predstavlja slog izhodnega priključka in lahko je
G predstavlja barvo in/ali material sprednje plošče
** predstavljajo različna dodatna oprema

ES ESTRUCTURA DEL CÓDIGO DE PRODUCTO

AAA representa el producto
B representa la versión del producto
C representa la región del mercado a la que está destinado el producto
D representa la clasificación de potencia y puede ser
E representa posibles modificaciones y puede ser
F representa el estilo del conector de salida y puede ser
G representa el color y/o material de la placa frontal
** representa diferentes accesorios

SV PRODUKTKODENS STRUKTUR

AAA anger produkt
B anger produktversion
C anger avsedd marknadsregion
D anger effektklass och kan vara
E anger möjlig modifiering och kan vara
F anger typ av utgångskontakt och kan vara
G anger färg och/eller material på frontplattan
** anger olika tillbehör

HE מבנה קוד המוצר

AAA מייצג את המוצר
B מייצג את גרסת המוצר
C מייצג את האזור השוק שאליו
D מייצג את דירוג הכוח ויכול להיות
E מייצג את השינוי האפשרי ויכול להיות
F מייצג את סגנון מחבר היציאה ויכול להיות
G מייצג את צבע או חומר לוח הקדמי
** מייצג אביזרים שונים

UK СТРУКТУРА КОДУ ПРОДУКТУ

AAA представляє продукт
B представляє версію продукту
C представляє ринковий регіон, для якого призначений продукт
D представляє номінальну потужність і може бути
E представляє можливу модифікацію і може бути
F представляє стиль вихідного з'єднувача і може бути
G представляє колір і/або матеріал передньої панелі
** редставляє різні аксесуари

AR هيكل رمز المنتج

AAA يمثل المنتج
B يمثل إصدار المنتج
C يييمثل المنطقة السوقية التي يُقصد لها المنتج
D يمثل تصنيف الطاقة ويمكن أن يكون
E يمثل التعديل المحتمل ويمكن أن يكون
F يمثل نمط موصل الإخراج ويمكن أن يكون
G يمثل لون اللوحة الأمامية و/أو المادة
** تمثل الإكسسوارات المختلفة

LT PRODUKTO KODO STRUKTŪRA

AAA nurodo produktą
B nurodo produkto versiją
C nurodo rinkos regioną, kuriam produktas skirtas
D reiškia galios reitingą
E reiškia galimą modifikaciją
F reiškia išvesties jungties tipą
G reiškia priekinės plokštės spalvą ir/arba medžiagą
** reiškia skirtingus priedus

TR ÜRÜN KODU YAPISI

AAA ürününü temsil eder
B ürün sürümünü temsil eder
C ürünün hangi pazar bölgesine yönelik olduğunu temsil eder
D güç derecelendirmesini temsil eder ve olabilir
E olası modifikasyonu temsil eder ve olabilir
F çıkış bağlantı stilini temsil eder ve olabilir
G ön panel rengi ve/veya malzemesini temsil eder
** farklı aksesuarları temsil eder

6. MARKING

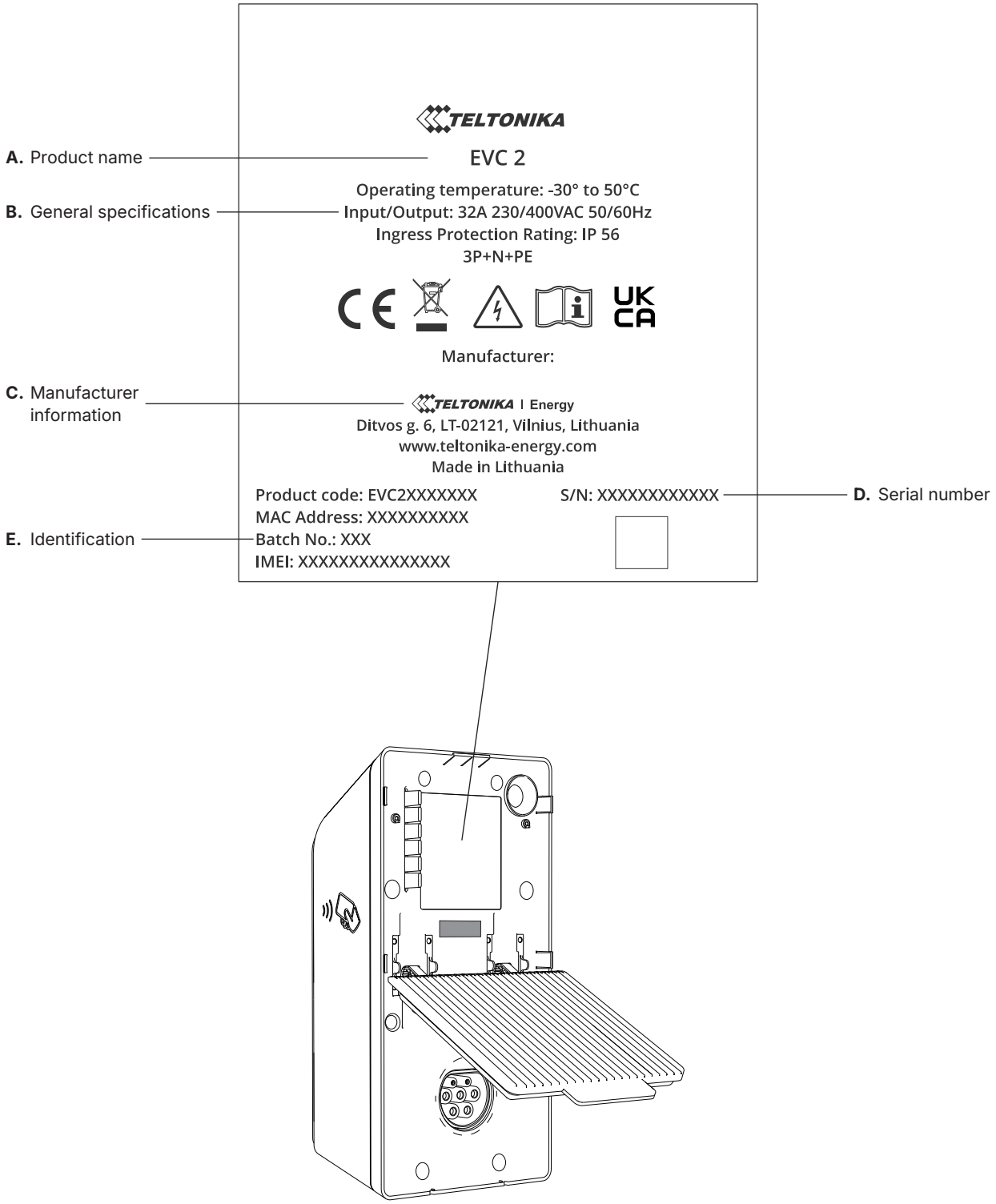
A. Product name
B. General specifications
C. Manufacturer information
E. Identification
D. Serial number
TELTONIKA
EVC 2
Operating temperature: -30° to 50°C
Input/Output: 32A 230/400VAC 50/60Hz
Ingress Protection Rating: IP 56
3P+N+PE
UK CA
Manufacturer:
TELTONIKA | Energy
Ditvos g. 6, LT-02121, Vilnius, Lithuania
www.teltonika-energy.com
Made in Lithuania
Product code: EVC2XXXXXXX
MAC Address: XXXXXXXXXX
Batch No.: XXX
IMEI: XXXXXXXXXXXXXXX
S/N: XXXXXXXXXXXX

FR MARQUAGE

A. Nom du produit
B. Spécifications générales
C. Informations sur le fabricant
D. Numéro de série
E. Identification

FI MERKINNÄT

A. Tuotteen nimi
B. Yleiset tekniset tiedot
C. Valmistajan tiedot
D. Sarjanumero
E. Tunnistus

PT MARCAS

A. Nome do produto
B. Especificações gerais
C. Informações do fabricante
D. Número de série
E. Identificação

HE סימון

A. שם המוצר
B. מפרטים כלליים
C. מידע על היצרן
D. מספר סידורי
E. זיהוי

BG МАРКИРОВКА

A. Име на продукта
B. Общи спецификации
C. Информация за производителя
D. Сериен номер
E. Идентификация

DE KENNZEICHNUNG

A. Produktname
B. Allgemeine Spezifikationen
C. Herstellerinformationen
D. Seriennummer
E. Identifikation

RO MARCARE

A. Numele produsului
B. Specificații generale
C. Informații despre fabricant
D. Număr de serie
E. Identificare

UK МАРКУВАННЯ

A. Назва продукту
B. Загальні характеристики
C. Інформація про виробника
D. Серійний номер
E. Ідентифікація

CZ OZNAČENÍ

A. Název produktu
B. Obecné specifikace
C. Informace o výrobci
D. Sériové číslo
E. Identifikace

EL ΣΗΜΑΝΣΗ

A. Όνομα προϊόντος
B. Γενικές προδιαγραφές
C. Πληροφορίες κατασκευαστή
D. Αριθμός σειράς
E. Ταυτοποίηση

SK OZNAČENIE

A. Názov produktu
B. Všeobecné špecifikácie
C. Informácie o výrobcu
D. Sériové číslo
E. Identifikácia

AR العلامات

A. اسم المنتج
B. المواصفات العامة
C. معلومات الشركة المصنعة
D. الرقم التسلسل
E. التعريف

DA MÆRKNING

A. Produktnavn
B. Generelle specifikationer
C. Producentoplysninger
D. Serienummer
E. Identifikation

HU JELÖLÉS

A. Termék neve
B. Általános műszaki adatok
C. Gyártói információk
D. Sorozatszám
E. Azonosítás

SL OZNAČEVANJE

A. Ime izdelka
B. Splošne specifikacije
C. Informacije o proizvajalcu
D. Serijska številka
E. Identifikacija

LT ŽENKLINIMAS

A. Produkto pavadinimas
B. Bendrosios specifikacijos
C. Gamintojo informacija
D. Serijos numeris
E. Identifikacija

NL MARKERING

A. Productnaam
B. Algemene specificaties
C. Fabrikantinformatie
D. Serienummer
E. Identificatie

IT MARCATURA

A. Nome del prodotto
B. Specifiche generali
C. Informazioni sul produttore
D. Numero di serie
E. Identificazione

ES MARCADO

A. Nombre del producto
B. Especificaciones generales
C. Información del fabricante
D. Número de serie
E. Identificación

TR İŞARETLEME

A. Ürün adı
B. Genel özellikler
C. Üretici bilgileri
D. Seri numarası
E. Tanımlama

EE MÄRGISTUS

A. Toote nimi
B. Üldised spetsifikatsioonid
C. Tootja teave
D. Seerianumber
E. Identifikatsioon

LV MARĶĒŠANA

A. Produkta nosaukums
B. Vispārējās specifikācijas
C. Ražotāja informācija
D. Sērijas numurs
E. Identifikācija

SV MÄRKNING

A. Produktnamn
B. Allmänna specifikationer
C. Information om tillverkaren
D. Serienummer
E. Identifiering

7. INSTALLATION

7.1. Safety warnings

A. Flying debris, risk of injury.

B. Caution

C. Risk of electric shock.

D. Sharp element, risk of injurious cuts.

E. Ground earth connection required (Equipment class I).

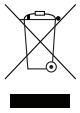

F. Special waste treatment.

Note:
Electrical grid must include Residual Circuit Device (RCD) Type A and Miniature Circuit Breaker (MCB) rated accordingly to installed station maximum amperage (recommended 20A for 16A device and 40A for 32A device).

FR AVERTISSEMENTS DE SÉCURITÉ

A. Débris volants, risque de blessure.
B. Attention.
C. Risque de choc électrique.
D. Élément tranchant, risque de coupures graves.
E. Connexion à la terre requise (Équipement classe I).
F. Traitement spécial des déchets.

BG ПРЕДУПРЕЖДЕНИЯ ЗА БЕЗОПАСНОСТ

A.Опасност от хвърчащи частици, риск от нараняване
B. Внимание
C. Опасност от токов удар
D. Остър елемент, риск от порязване
E. Изисква се заземяване (Клас на оборудване I)
F. Специално третиране на отпадъците

CZ BEZPEČNOSTNÍ UPOZORNĚNÍ

A. Létající úlomky – riziko poranění
B. Pozor
C. Riziko úrazu elektrickým proudem
D. Ostré části – riziko pořezání
E. Vyžaduje se uzemnění (Zařízení třídy I).
F. Speciální nakládání s odpadem

DA SIKKERHEDSADVARSLER

A. Flyvende partikler – risiko for personskade
B. Forsigtighed
C. Risiko for elektrisk stød
D. Skarpt element – risiko for snitsår
E. Jordforbindelse påkrævet (Udstyrsklasse I)
F. Særlig affaldshåndtering

NL VEILIGHEIDSWAARSCHUWINGEN

A. Rondvliegend puin – risico op verwonding
B. Let op
C. Risico op elektrische schok
D. Scherpe onderdelen – risico op snijwonden
E. Aarding vereist (Apparaatklasse I)
F. Speciale afvalverwerking vereist

EE OHUTUSHOIATUSED

A. Lenduvad prahid, vigastuste oht
B. Hoiatus
C. Elektrilöögi oht
D. Terav element, vigastuste oht
E. Maandusühenduse nõue (Seadmeklass I)
F. Erilised jäätmete töötlemise nõuded

FI TURVALLISUUSVAROITUKSET

A. Lentävät roskat, loukkaantumisriski
B. Varovaisuus
C. Sähkösokki-riski
D. Terävä elementti, loukkaantumisriski
E. Maadoituslliitännän vaatiminen (Laiteluokka I)
F. Erityinen jätteenkäsittely

DE SICHERHEITSHINWEISE

A. Fliegende Trümmer, Verletzungsgefahr
B. Vorsicht
C. Stromschlaggefahr
D. Scharfes Element, Gefahr von Schnittverletzungen
E. Erdungsanschluss erforderlich (Gerätekategorie I)
F. Besondere Abfallentsorgung

EL ΠΡΟΕΙΔΟΠΟΙΗΣΕΙΣ ΑΣΦΑΛΕΙΑΣ

A. Πετάγονται υπολείμματα, κίνδυνος τραυματισμού
B. Προσοχή
C. Κίνδυνος ηλεκτροπληξίας
E. Οξεία στοιχείο, κίνδυνος τραυματισμών από κοψίματα
F. Απαιτείται σύνδεση γείωσης (Κατηγορία εξοπλισμού I)
G. Ειδική επεξεργασία αποβλήτων

HU BIZTONSÁGI FIGYELMEZTETÉSEK

A. Repülő törmelék, sérülés veszélye
B. Óvatosság
C. Elektromos sokk veszélye
D. Éles elem, vágás veszélye
E. Földelési csatlakozás szükséges (I. osztályú berendezés)
F. Speciális hulladékkezelés

IT AVVERTENZE DI SICUREZZA

A. Detriti volanti, rischio di lesioni
B. Attenzione
C. Rischio di scosse elettriche
D. Elemento tagliente, rischio di tagli pericolosi
E. Connessione a terra obbligatoria (Classe di apparecchiatura I)
F. Trattamento dei rifiuti speciali

LV DROŠĪBAS BRĪDINĀJUMI

A. Lidojoši atkritumi, ievainojumu risks
B. Uzmanību
C. Elektriskā šoka risks
D. Asas daļas, griešanas ievainojumu risks
E. Nepieciešama zemes savienojuma pieslēgšana (I klases aprīkojums)
F. Īpaša atkritumu apstrāde

PT AVISOS DE SEGURANÇA

A. Detritos voadores, risco de lesões
B. Cuidado
C. Risco de choque elétrico
D. Elemento afiado, risco de cortes perigosos
E. Conexão de aterramento necessária (Classe de equipamento I)
F. Tratamento de resíduos especiais

RO AVERTISMENTE DE SIGURANȚĂ

A. Deșeuri zburătoare, risc de vătămare
B. Atenție
C. Risc de electrocutare
D. Element ascuțit, risc de tăieturi grave
E. Conexiune la pământ necesară (Clasa de echipament I)
F. Tratament special pentru deșeuri

SK BEZPEČNOSTNÉ UPOZORNENIA

A. Lietajúce častice, riziko zranenia
B. Pozor
C. Riziko elektrického šoku
D. Ostrý prvok, riziko poranenia reznými ranami
E. Požaduje sa uzemnenie (Trieda zariadenia I)
F. Špeciálna likvidácia odpadu

SL OPOZORILA O VARNOSTI

A. Letenje delcev, tveganje za poškodbe
B. Opozorilo
C. Tveganje za električni udar
D. Ostri del, tveganje za poškodbe z rezanjem
E. Potrebna povezava z ozemljitvijo (Oprema razreda I)
F. Poseben način ravnanja z odpadki

ES ADVERTENCIAS DE SEGURIDAD

A. Escombros voladores, riesgo de lesiones
B. Precaución
C. Riesgo de descarga eléctrica
D. Elemento afilado, riesgo de cortes peligrosos
E. Conexión a tierra requerida (Clase de equipo I)
F. Tratamiento de desechos especiales

SV SÄKERHETSVARNINGAR

A. Flygande föremål, risk för skada
B. Varning
C. Risk för elektrisk stöt
D. Vass del, risk för skärskador
E. Jordanslutning krävs (Utrustningsklass I)
F. Kräver särskild avfallshantering

HE אזהרות בטיחות

A. סכנת פציעה מחלקיקים מעופפים
B. זהירות
C. סיכון למכת חשמל
D. אלמנט חד, סיכון לחתכים פוגעים
E. דרוש חיבור לאדמה (ציוד בדרגה II)
F. טיפול בנפלטים מיוחדים

UK ПОПЕРЕДЖЕННЯ ПРО БЕЗПЕКУ

A. Летючі уламки, ризик травм
B. Увага
C. Ризик електричного шоку
D. Різкий елемент, ризик травмуючих порізів
E. Необхідне підключення до землі (Обладнання класу I)
F. Спеціальна обробка відходів

AR تحذيرات السلامة

A. الحطام الطائر، خطر الإصابة
B. الحذر
C. خطر الصدمة الكهربائية
D. عنصر حاد، خطر القطوع المؤذية
E. ضرورة توصيل الأرض (فئة المعدات I)
F. معالجة النفايات الخاصة

LT SAUGOS ĮSPĖJIMAI

A. Skrendantys fragmentai, sužalojimo pavojus
B. Atsargiai
C. Elektros smūgio pavojus
D. Aštrus elementas, sužeidimo pavojus
E. Būtinas jžeminimo pajungimas (I klasės įranga)
F. Specialus atliekų apdorojimas

TR GÜVENLİK UYARILARI

A. Uçan parçalar, yaralanma riski
B. Dikkat
C. Elektrik çarpması riski
D. Keskin parça, yaralanmalara yol açma riski
E. Topraklama bağlantısı gereklidir (Ekipman sınıfı I)
F. Özel atık işleme

7. INSTALLATION

7.2. Required inventory

Required tools

A
Hammer

B
Electrical drill

C
Pencil

D
Screwdriver
(flat head)

E
Cutting pliers

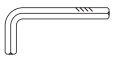

F
Allen key 2.5mm

G
Tape measure

H
Utility knife

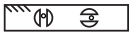

I
Level

J
Drill bit dø 6mm

K
Clamping pliers

L
Security torx bit
T20

M
Torx bit T25

FR INVENTAIRE REQUIS

A. Marteau
B. Perceuse électrique
C. Crayon
D. Tournevis (plat)
E. Pinces coupantes
F. Clé Allen 2,5 mm
G. Mètre ruban
H. Couteau utilitaire
I. Niveau à bulle
J. Foret de 6 mm
K. Pinces de serrage
L. Embout torx de sécurité T20
M. Embout torx T10

Les traductions des pièces de montage sont fournies à la page 5.

BG НЕОБХОДИМИ ИНСТРУМЕНТИ

A. Чук
B. Електрическа бормашина
C. Молив
D. Плоска отвертка
E. Режещи клещи
F. Шестограмен ключ 2,5 мм
G. Ролетка
H. Макетен нож
I. Нивелир
J. Свредло ø 6 мм
K. Клещи за пристягане
L. Бит за сигурност Torx T20
M. Накрайник Torx T10

Преводът на монтажните части е предоставен на страница 5.

CZ POTŘEBNÉ NÁŘADÍ

A. Kladivo
B. Elektrická vrtačka
C. Tužka
D. Šroubovák (plochý)
E. Kleště na stříhání kabelů
F. Imbusový klíč 2,5 mm
G. Měřicí pásmo
H. Univerzální nůž
I. Vodováha
J. Vrták ø 6 mm
K. Upínací kleště
L. Bezpečnostní Torx bit T20
M. Torx bit T10

Překlady montážních částí jsou uvedeny na straně 5.

DA PÅKRÆVET VÆRKTØJ

A. Hammer
B. Elektrisk boremaskine
C. Blyant
D. Skruetrækker (flad kærv)
E. Afbider-/skæretænger
F. Unbrakonøgle 2,5 mm
G. Målebånd
H. Hobbykniv
I. Vaterpas
J. Bor ø 6 mm
K. Klemtænger
L. Sikkerheds-Torx-bit T20
M. Torx-bit T10

Oversættelser af monteringsdele findes på side 5.

NL BENODIGD GEREEDSCHAP

A. Hamer
B. Elektrische boormachine
C. Potlood
D. Schroevendraaier (platte kop)
E. Kniptang
F. Inbussleutel 2,5 mm
G. Rolmaat
H. Hobbymes
I. Waterpas
J. Boor ø 6 mm
K. Klemtang
L. Beveiligde Torx-bit T20
M. Torx-bit T10

Vertalingen van montagematerialen staan op pagina 5.

EE VAJALIK INVENTAAR

A. Klamber
B. Elektriline puuri
C. Pliiats
D. Kruvikeeraja (lamepea)
E. Lõikeklambri
F. Kuuskantvõti 2,5 mm
G. Lintmõõk
H. Universaalne nuga
I. Veevaht
J. Puuri ots ø 6 mm
K. Klamber
L. Turvatorx ots T20
M. Torx ots T10

Montaažiosade tõlked on esitatud leheküljel 5.

FI VAADITTAVA INVENTAARIO

A. Vasara
B. Sähköpora
C. Lyijykynä
D. Ruuvimeisseli (litteä pää)
E. Leikkurit
F. Kuuskolokkoluistin 2,5 mm
G. Mittanauha
H. Veitsitera
I. Vaakataso
J. Pora 6 mm
K. Puristinpihdit
L. Turvatorx-lisäosa T20
M. Torx-lisäosa T10

Asennusosien käännökset löytyvät sivulta 5.

DE BENÖTIGTES INVENTAR

A. Hammer
B. Elektrische Bohrmaschine
C. Bleistift
D. Schraubenzieher (Flachkopf)
E. Schneidezange
F. Inbusschlüssel 2,5 mm
G. Maßband
H. Universalmesser
I. Wasserwaage
J. Bohrer Ø 6 mm
K. Klemmenzange
L. Sicherheits-Torx-Bit T20
M. Torx-Bit T10

Übersetzungen der Montagesätze finden Sie auf Seite 5.

EL ΑΠΑΡΑΙΤΗΤΟ ΕΞΟΠΛΙΣΜΟ

A. Σφυρί
B. Ηλεκτρικό τρυπάνι
C. Μολύβι
D. Κατσαβίδι (λεπτό κεφάλι)
E. Πένσα κοπής
F. Κλειδί Allen 2,5mm
G. Μεζούρα
H. Μαχαίρι πολλαπλών χρήσεων
I. Επίπεδο
J. Τρυπάνι διαμέτρου 6mm
K. Πένσα σύσφιξης
L. Ασφαλείας Torx bit T20
M. Torx bit T10

Οι μεταφράσεις των εξαρτημάτων εγκατάστασης παρέχονται στη σελίδα 5.

HU CSATLAKOZÁSI LEHETŐSÉGEK

A. Kalapács
B. Elektromos fúró
C. Ceruza
D. Csavarhúzó (lapos fej)
E. Vágófogó
F. 2,5 mm-es imbuszkulcs
G. Mérőszalag
H. Univerzális kés
I. Vízmérték
J. Fúrófej 6 mm
K. Rögzítőfogó
L. Biztonsági Torx bit T20
M. Torx bit T10

A rögzítési alkatrészek fordítása a 5. oldalon található.

IT MATERIALE NECESSARIO

A. Martello
B. Trapano elettrico
C. Matita
D. Cacciavite (a testa piatta)
E. Pinza da taglio
F. Chiave a brugola da 2,5 mm
G. Metro a nastro
H. Coltello multiuso
I. Livella
J. Punta da trapano da 6 mm
K. Pinza di serraggio
L. Bit Torx di sicurezza T20
M. Bit Torx T10

Le traduzioni delle parti di montaggio sono fornite a pagina 5.

LV NEPIECIEŠAMIE INVENTĀRI

A. Āmurs
B. Elektriskā urbis
C. Zīmulis
D. Skrūvgriezis (līdzīgs galvai)
E. Griešanas knaibles
F. Alenats atslēga 2.5mm
G. Mērlente
H. Lietošanas nazis
I. Līmenis
J. Urbis d 6mm
K. Saspiešanas knaibles
L. Drošības torx bits T20
M. Torx bits T10

Montāžas daļu tulkojumi atrodami 5. lapā.

PT ESTOQUE NECESSÁRIO

A. Martelo
B. Furadeira elétrica
C. Lápis
D. Chave de fenda (cabeça plana)
E. Alicate de corte
F. Chave Allen 2,5mm
G. Fita métrica
H. Estilete
I. Nível
J. Broca de 6mm
K. Alicate de fixação
L. Bits de torx de segurança T20
M. Bits de torx T10

As traduções das peças de montagem estão fornecidas na página 5.

RO INVENTAR NECESAR

A. Ciocan
B. Maşină de găurit electrică
C. Creion
D. Şurubelniță (cap plat)
E. Clește de tăiat
F. Cheie imbus 2.5mm
G. Ruletă
H. Cuțit utility
I. Nivel
J. Burghiu d 6mm
K. Clește de prindere
L. Vârf de siguranță Torx T20
M. Vârf Torx T10

Traducerea pieselor de montaj este oferită pe pagina 5.

SK POŽADOVANÉ NÁRADIE

A. Kladivo
B. Elektrická vŕtačka
C. Ceruzka
D. Skrutkovač (plochý hrot)
E. Rezacie kliešte
F. Imbusový kľúč 2,5mm
G. Pásmové meradlo
H. Univerzálny nôž
I. Vodováha
J. Vrták d 6mm
K. Upevňovacie kliešte
L. Bezpečnostná Torx bit T20
M. Torx bit T10

Preklady montážnych dielov sú uvedené na stránke 5.

SL POTREBNI MATERIAL

A. Kladivo
B. Električni vrtalnik
C. Svinec
D. Križni izvijač
E. Rezalne klešče
F. Imbus ključ 2,5 mm
G. Merilni trak
H. Nož za uporabne namene
I. Vodilo
J. Sveder premer 6 mm
K. Prilagodljive klešče
L. Varnostna torx nastavitev T20
M. Torx nastavitev T10

Prevajanje montažnih delov je na strani 5.

ES INVENTARIO REQUERIDO

A. Martillo
B. Taladro eléctrico
C. Lápiz
D. Destornillador (de cabeza plana)
E. Alicates de corte
F. Llave Allen de 2.5mm
G. Cinta métrica
H. Cuchillo utilitario
I. Nivel
J. Broca de taladro de 6mm
K. Alicates de sujeción
L. Bit de seguridad Torx T20
M. Bit Torx T10

Las traducciones de las piezas de montaje se proporcionan en la página 5.

SV NÖDVÄNDIGA VERKTYG

A. Hammare
B. Elektrisk borrmaskin
C. Penna
D. Skruvmejsel (spår)
E. Avbitartång
F. Sexkantnyckel 2,5 mm
G. Måttband
H. Brytkniv
I. Vattenpass
J. Borr d 6 mm
K. Grip- eller låstång
L. Säkerhets-Torxbit T20
M. Torxbit T10

Översättningar av monteringsdelar finns på sidan 5.

HE המלאי הנדרש

A. פטיש
B. מקדחה חשמלית
C. עיפרון
D. מברג (ראש שטוח)
G. פלייר לחיתוך
H. מפתח אלן 2.5 מ"מ
I. סרט מדידה
J. סכין רב-תכליתית
K. מד איזון
L. ראש מקדחה בקוטר 6 מ"מ
M. פלייר הידוק
N. ראש טורקס אבטחה T20
N. ראש טורקס T10

תרגומים של חלקי הרכבה מסופקים בעמוד 5

UK НЕОБХІДНИЙ ІНВЕНТАР

A. Молоток
B. Електричний дриль
C. Олівець
D. Викрутка (плоска)
E. Кусачки
F. Ключ Аллен 2.5 мм
G. Рулетка
H. Універсальний ніж
I. Рівень
J. Свердло d 6 мм
K. Кліщі для затискання
L. Безпекова насадка Torx T20
M. Насадка Torx T10

Переклади частин для монтажу надано на сторінці 5.

AR المخزون المطلوب

A. مطرقة
B. مثقاب كهربائي
C. قلم رصاص
D. مفك براغ (لا تقم بإزالته)
E. كماشة قطع
F. مفتاح ألين 2.5 مم
G. شريط قياس
H. سكين متعدد الاستخدامات
I. ميزان
J. مثقاب بقطر 6 مم
K. كماشة تثبيت
L. رأس توركس أمان T20
M. رأس توركس T10

تم توفير ترجمات أجزاء التثبيت في الصفحة 5

LT REIKALINGAS INVENTORIUS

A. Plaktukas
B. Elektrinis grąžtas
C. Pieštukas
D. Atsuktuvas (plokščia galva)
E. Laidų kirpimo replės
F. Šešiakampis raktas 2.5mm
G. Matavimo juosta
H. Peilis
I. Gulsčiukas
J. Grąžto antgalis 6mm
K. Spaudimo replės
L. Security Torx tipo antgalis T20
M. Torx tipo antgalis T10

Montavimo detalių vertimai pateikti 5 puslapyje.

TR GEREKLİ ENVENTER

A. Çekiç
B. Elektrikli matkap
C. Kurşun kalem
D. Tornavida (düz başlı)
E. Kesme pense
F. Allen anahtarı 2.5mm
G. Mezura
H. Çok amaçlı bıçak
I. Su terazisi
J. Matkap ucu d 6mm
K. Sıkıştırma pensesi
L. Güvenlik torx ucu T20
M. Torx ucu T10

Montaj parçalarının çevirileri sayfa 5'te sağlanmıştır.

7. INSTALLATION

7.3. Mounting process sequence

1.1

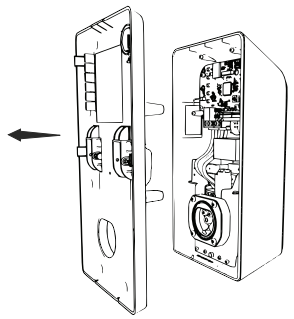

1.2

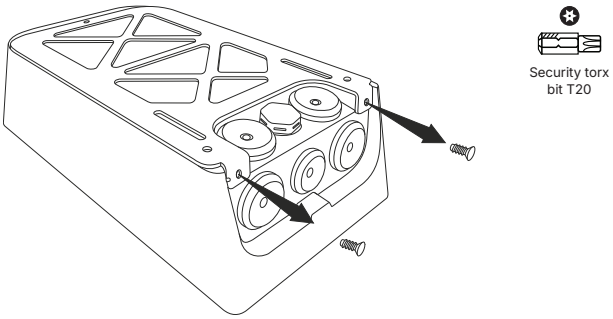

1.3

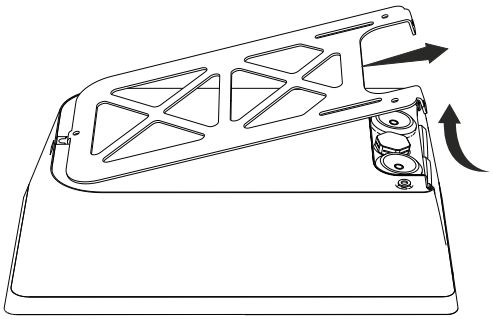

1.4

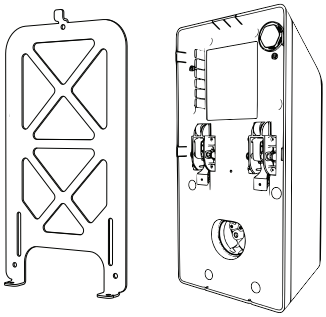

7. INSTALLATION

7.3. Mounting process sequence

2.1

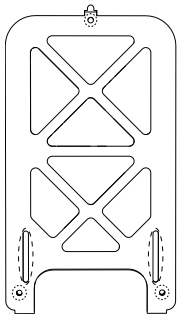

2.2

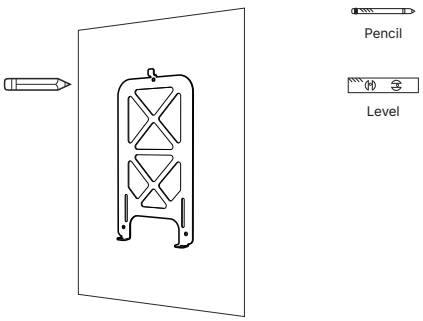

2.3

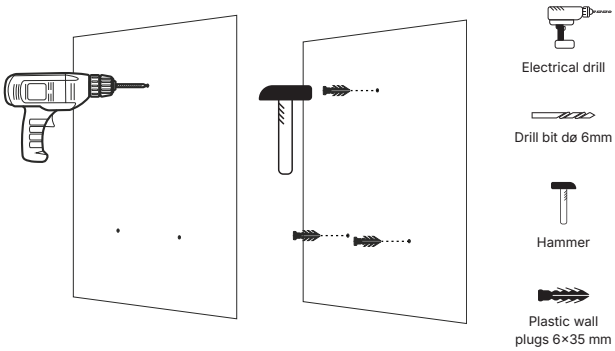

2.4

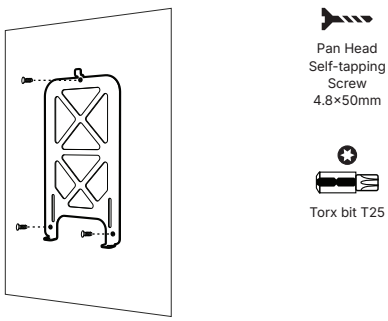

2.5

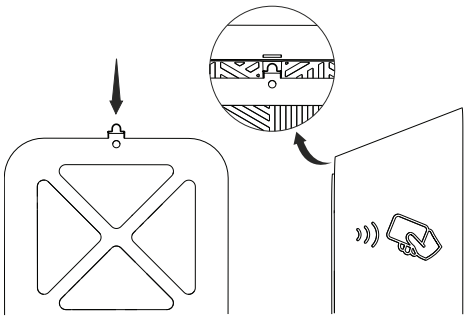

2.6

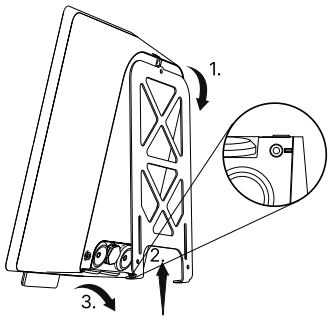

7. INSTALLATION

7.3. Mounting process sequence

2.7

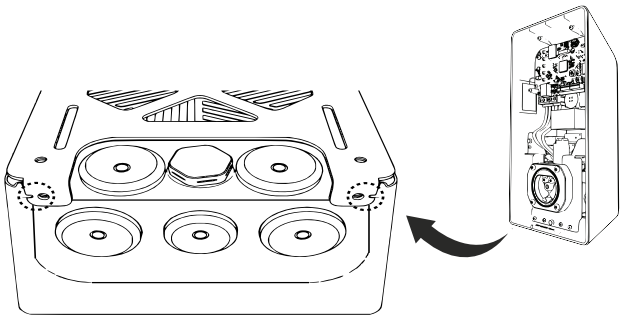

2.8

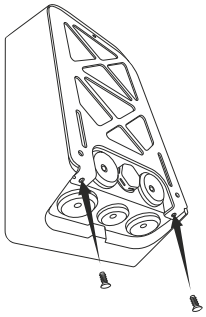

Security
Torx screws
4×10mm

Security torx
bit T20

2.9

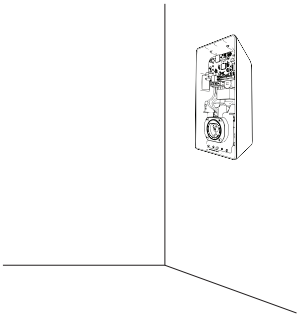

2.10

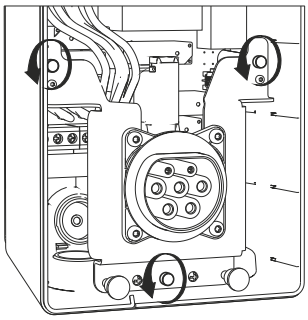

2.11

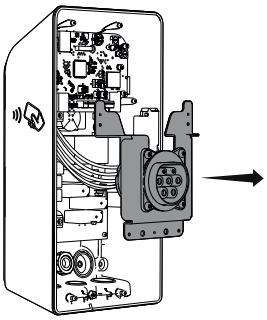

2.12

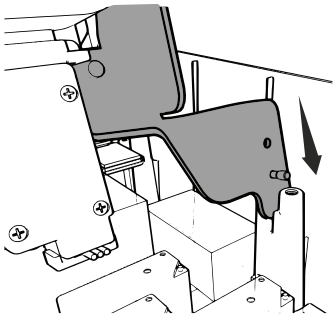

7. INSTALLATION

7.3. Mounting process sequence

2.13

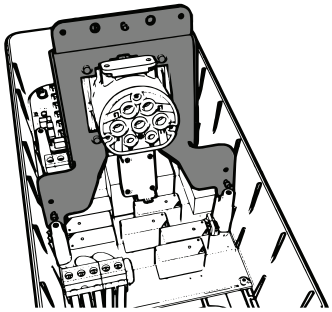

7. INSTALLATION

7.4. Wiring options

Option A - From the bottom side

3.1.1

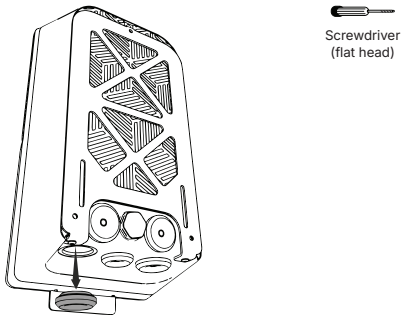

3.1.2

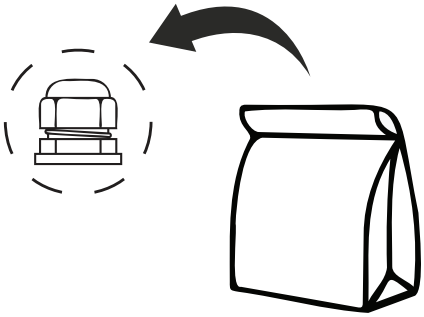

3.1.3

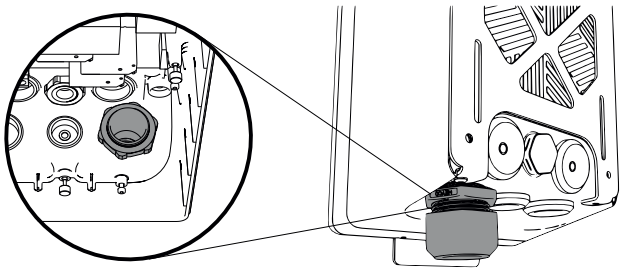

3.1.4

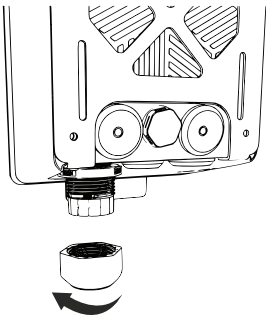

3.1.5

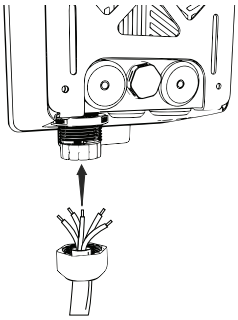

3.1.6

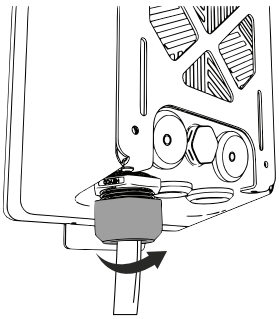

7. INSTALLATION

7.4. Wiring options

Option B - From the backside

3.2.1

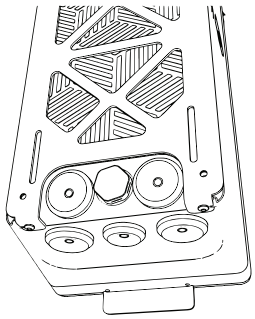

3.2.2

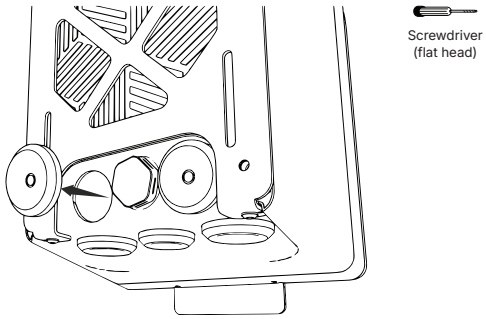

3.2.3

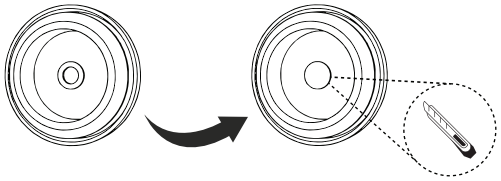

3.2.4

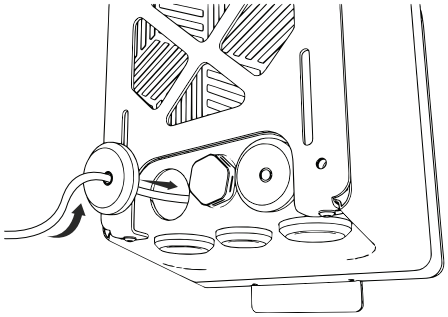

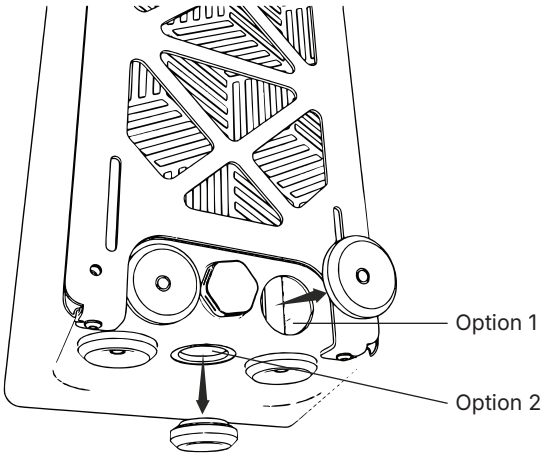

Note:
According to the use case, signal cables can be installed via:
Option 1 - Backside
Option 2 - Bottom

Read more about possibilities and wiring online:

7. INSTALLATION

7.4. Wiring options

4.1

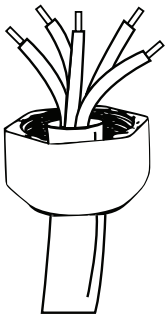

4.2

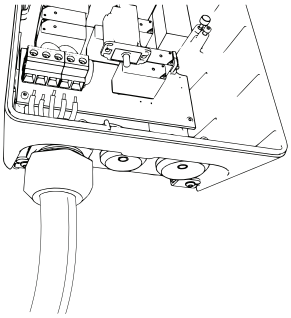

4.3

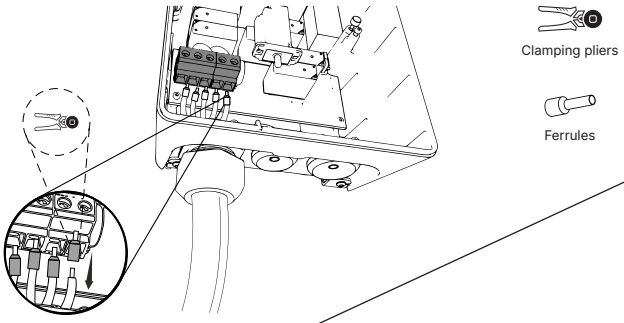

4.4

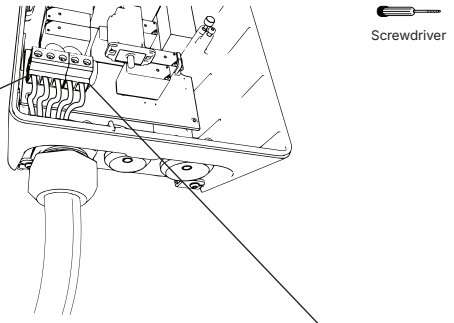

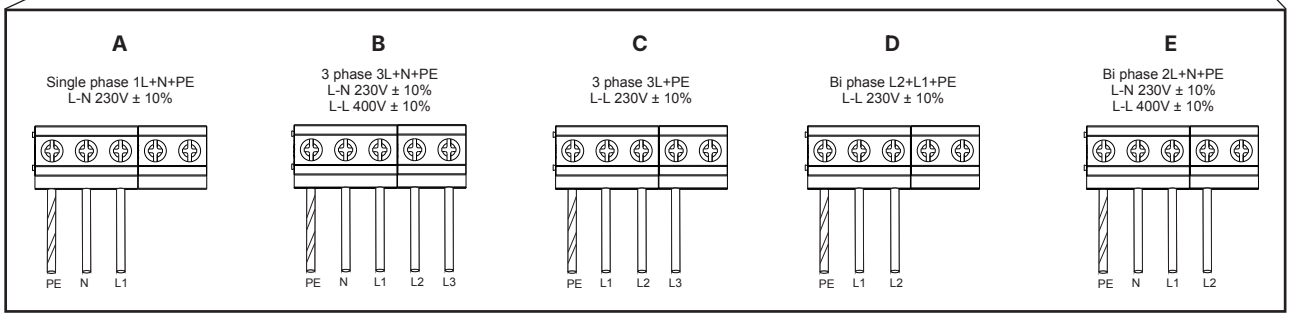

Note: Cable screws torque up to 1.2 N/m

7. INSTALLATION

7.4. Wiring options

4.5

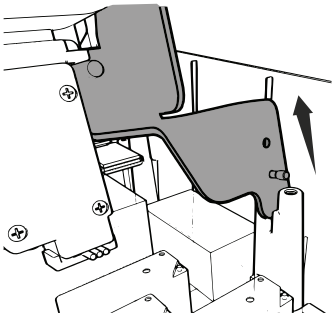

4.6

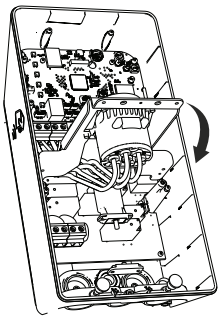

4.7

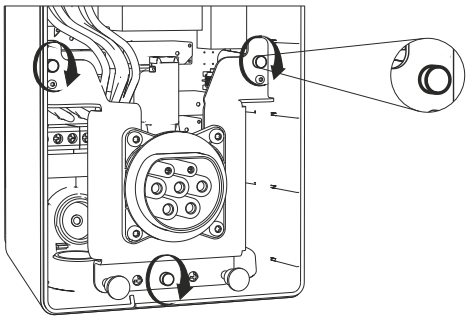

7. INSTALLATION

7.5. Additional features

5.1

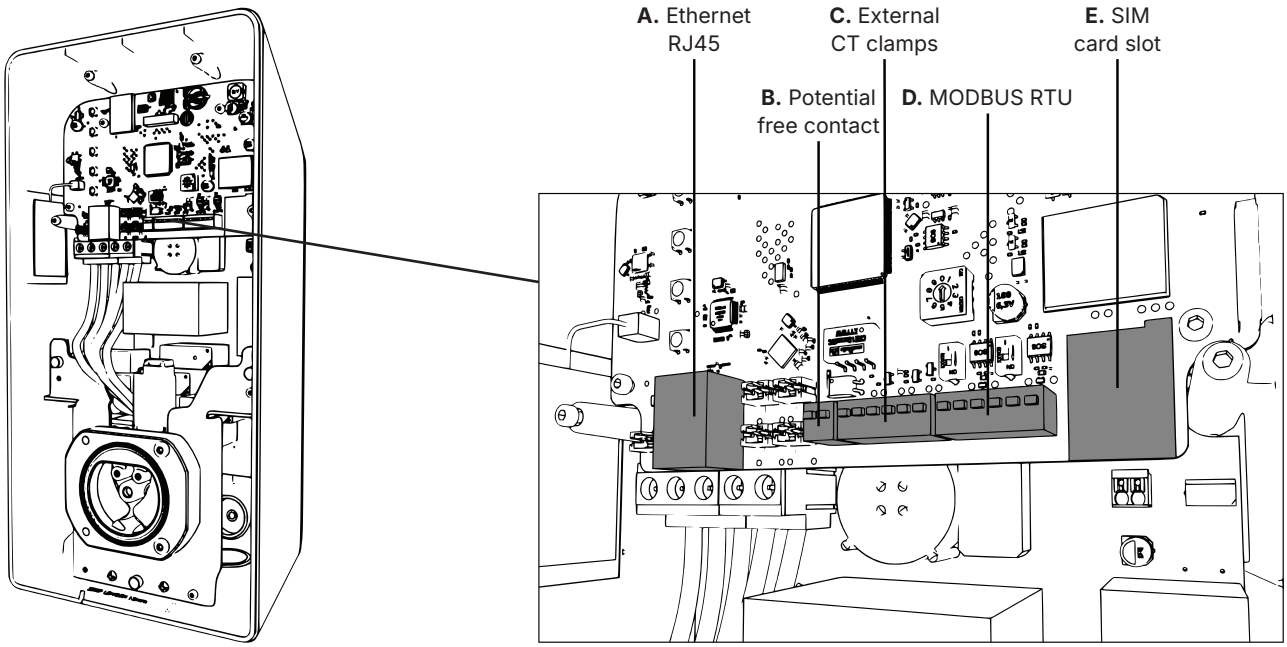

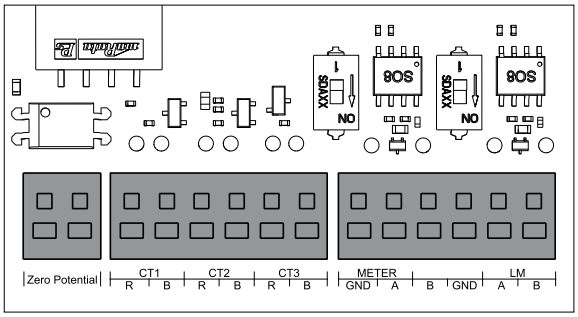

Read more about possibilities and suggested wiring options online:

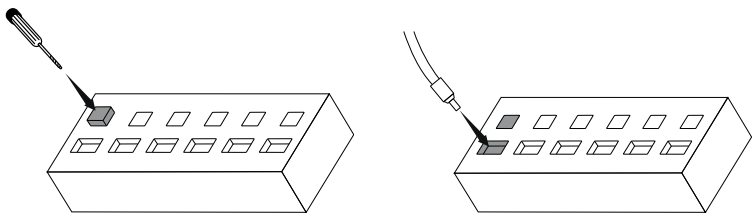

To insert the wire, keep the lock button pressed with a screwdriver

FR OPTIONS DE CONNECTIVITÉ

A. Ethernet
B. Contact sec
C. Pinces CT externes
D. MODBUS
E. Emplacement pour carte SIM

Remarque :
Selon le cas d'utilisation, les câbles de signal peuvent être installés via :
Option 1 – Arrière
Option 2 – Bas

BG ОПЦИИ ЗА СВЪРЗВАНЕ

A. Ethernet
B. Безпотенциален контакт
C. Външни токови трансформатори (CT)
D. MODBUS
E. Слот за SIM карта

Забележка:
В зависимост от приложението, сигналните кабели могат да бъдат инсталирани чрез:
Опция 1 – отзад
Опция 2 – отдолу

CZ MOŽNOSTI PŘIPOJENÍ

A. Ethernet
B. Beznapěťový kontakt
C. Externí proudové sondy (CT kleště)
D. MODBUS
E. Slot pro SIM kartu

Poznámka:
Podle způsobu použití lze signální kabely instalovat následujícími způsoby:
Možnost 1 – ze zadní strany
Možnost 2 – ze spodní strany

DA TILSLUTNINGS-MULIGHEDER

A. Ethernet
B. Potentialfri kontakt
C. Eksterne CT-klemmer
D. MODBUS
E. SIM-kortslot

Bemærk:
Afhængigt af anvendelsen kan signalkabler installeres via:
Mulighed 1 – Bagside
Mulighed 2 – Underside

NL CONNECTIVI-TEITSOPTIES

A. Ethernet
B. Potentiaalvrij contact
C. Externe CT-klemmen
D. MODBUS
E. SIM-kaartsleuf

Opmerking:
Afhankelijk van de toepassing kunnen signaalkabels worden geïnstalleerd via:
Optie 1 – Achterzijde
Optie 2 – Onderzijde

EE ÜHENDUSVÕI-MALUSED

A. Ethernet
B. Potentsiaalivaba kontakt
C. Välimised CT klemmid
D. MODBUS
E. SIM-kaardi pesa

Märkus:
Sõltuvalt kasutusjuhtumist saab signaalikaableid paigaldada järgmistel viisidel:
Valik 1 – Tagumine külg
Valik 2 – Alumine külg

FI YHTEYSVAIHTO-EHDOT

A. Ethernet
B. Potentiaalivapaa kontakti
C. Ulkoiset CT-klemmarit
D. MODBUS
E. SIM-korttipaikka

Huomautus:
Käyttötapauksesta riippuen signaalikaapelit voidaan asentaa seuraavasti:
Vaihtoehto 1 – Takapuolelta
Vaihtoehto 2 – Alapuolelta

DE VERBINDUNGS-OPTIONEN

A. Ethernet
B. Potenzialfreier Kontakt
C. Externe CT-Klemmen
D. MODBUS
E. SIM-Kartensteckplatz

Hinweis:
Je nach Anwendungsfall können Signalkabel wie folgt installiert werden:
Option 1 – Rückseite
Option 2 – Unterseite

EL ΕΠΙΛΟΓΕΣ ΣΥΝ-ΔΕΣΙΜΟΤΗΤΑΣ

A. Ethernet
B. Επαφή χωρίς δυναμική
C. Εξωτερικές σφιγκτήρες CT
D. MODBUS
E. Θύρα SIM

Σημείωση:
Ανάλογα με την περίπτωση χρήσης, τα καλώδια σήματος μπορούν να εγκατασταθούν με τους εξής τρόπους:
Επιλογή 1 – Από πίσω
Επιλογή 2 – Από κάτω

HU CSATLAKOZÁSI LEHETŐSÉGEK

A. Ethernet
B. Potenciálmentes érintkezés
C. Külső CT bilincsek
D. MODBUS
E. SIM kártya foglalat

Megjegyzés:
A használati eset függvényében a jelkábelek az alábbiak szerint telepíthetők:
lehetőség - Hátsó oldal
lehetőség - Alul

IT OPZIONI DI CONNESSIONE

A. Ethernet
B. Contatto privo di potenziale
C. Morsetti CT esterni
D. MODBUS
E. Slot per scheda SIM

Nota:
A seconda del caso d'uso, i cavi di segnale possono essere installati tramite:
Opzione 1 - Lato posteriore
Opzione 2 - Parte inferiore

LV SAVIENOJAMĪBAS OPCIJAS

A. Ethernet
B. Potenciāli brīvs kontakts
C. Ārējie CT skavotāji
D. MODBUS
E. SIM kartes slots

Piezīme:
Atkarībā no lietošanas gadījuma, signāla kabeļus var uzstādīt pa:
Opcija 1 - Aizmuguri
Opcija 2 - Apakšu

PT OPÇÕES DE CONECTIVIDADE

A. Ethernet
B. Contato livre de potencial
C. Braçadeiras CT externas
D. MODBUS
E. Slot para cartão SIM

Nota:
De acordo com o caso de uso, os cabos de sinal podem ser instalados através de:
Opção 1 - Traseira
Opção 2 - Inferior

RO OPȚIUNI DE CONECTIVITATE

A. Ethernet
B. Contact liber de potențial
C. Cleme externe CT
D. MODBUS
E. Slot pentru card SIM

Notă:
În funcție de caz, cablurile de semnal pot fi instalate prin:
Opțiunea 1 - Partea din spate
Opțiunea 2 - Partea de jos

SK MOŽNOSTI KONEKTIVITY

A. Ethernet
B. Potenciálne voľný kontakt
C. Externé CT svorky
D. MODBUS
E. Slot pre SIM kartu

Poznámka:
Podľa použitia môžu byť signálové káble nainštalované prostredníctvom:
Možnosť 1 - Zadná strana
Možnosť 2 - Spodná strana

SL MOŽNOSTI POVEZOVANJA

A. Ethernet
B. Potencialno prosti kontakt
C. Zunanji CT sponke
D. MODBUS
E. Slot za SIM kartico

Opomba:
Glede na uporabo se signalni kabli lahko namestijo preko:
Možnost 1 - Zadnja stran
Možnost 2 - Spodaj

ES OPCIONES DE CONECTIVIDAD

A. Ethernet
B. Contacto libre de potencial
C. Abrazaderas CT externas
D. MODBUS
E. Ranura para tarjeta SIM

Nota:
Según el caso de uso, los cables de señal se pueden instalar a través de:
Opción 1 - Parte posterior
Opción 2 - Parte inferior

SV ANSLUTNINGSAL-TERNATIV

A. Ethernet
B. Potentialfri kontakt
C. Externa CT-klämmor
D. MODBUS
E. SIM-kortplats

Obs:
Beroende på användningsfall kan signalkablar installeras via:
Alternativ 1 – baksidan
Alternativ 2 – undersidan

HE אפשרויות חיבור

A. Ethernet
B. קשר חופשי ממתח
C. קליפי CT חיצוניים
D. MODBUS
E. שקע כרטיס SIM

הערה:
על פי מקרה השימוש, ניתן להתקין כבלי אותות דרך:
אפשרות 1 - אחורה
אפשרות 2 - תחתונה

UK ОПЦІЇ З'ЄДНАННЯ

A. Ethernet
B. Потенціально вільний контакт
C. Зовнішні кліщі CT
D. MODBUS
E. Слот для SIM-карти

Примітка:
Залежно від випадку використання, сигнальні кабелі можна встановлювати через:
Опція 1 - Задня частина
Опція 2 - Нижня частина

AR خيارات الاتصال

A. إيثرنت
B. تماس خالي من الجهد
C. مشابك CT خارجية
D. MODBUS
E. فتحة بطاقة SIM

ملاحظة:
وفقًا لحالة الاستخدام، يمكن تثبيت كابلات الإشارة عبر:
الخيار 1 - الجهة الخلفية
الخيار 2 - الأسفل

LT JUNGTIES TIPAI

A. Eternetas/LAN
B. Potencialo laisvas kontaktas
C. Srov. transf. jungtis
D. MODBUS
E. SIM kortelės lizdas

Pastaba:
Pagal naudojimo atvejį, signalų kabeliai gali būti įvesti per:
1 variantas - Galinę pusę
2 variantas - Apačią

TR BAĞLANTI SEÇENEKLERİ

A. Ethernet
B. Potansiyelsiz kontakt
C. Dış CT kelepçeleri
D. MODBUS
E. SIM kart yuvası

Not:
Kullanım senaryosuna göre, sinyal kabloları şu yollarla kurulabilir:
Seçenek 1 - Arka kısım
Seçenek 2 - Alt kısım

CZ OZNAČENÍ

A. Název produktu
B. Obecné specifikace
C. Informace o výrobci
D. Sériové číslo
E. Identifikace

7. INSTALLATION

7.6. Max amperage setup

6.1

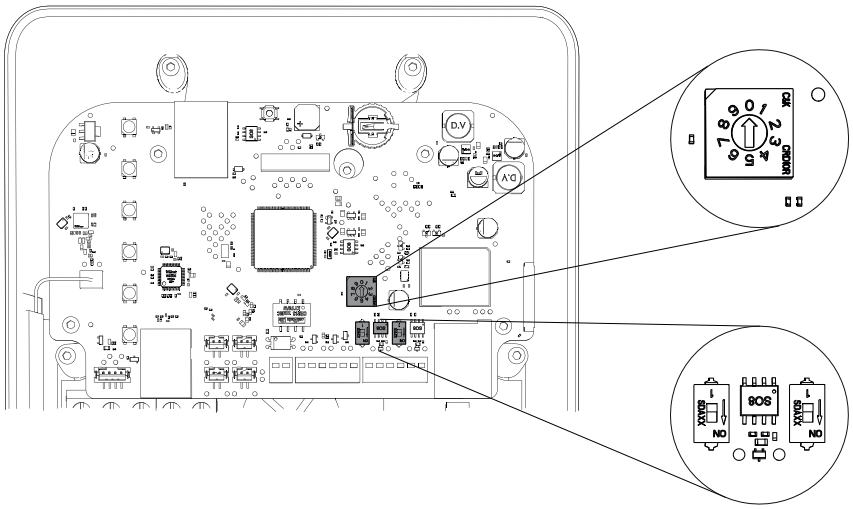

Screwdriver
(flat head)

	0	1	2	3	4	5	6	7
Current, A	32	6	10	13	16	20	25	28

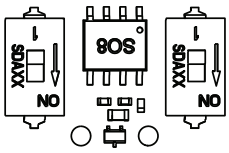

RS-485 Port Configuration for External Meter and Load Management
EVC2 chargers are equipped with two RS-485 ports designed for external meter and load management connections. Each port includes a dedicated termination resistor switch, enabling daisy-chained installations.

Default Setting
- The termination resistor switches are set to “ON” by default.

Installation Instructions
1. Single or Dual Charger Setup:
   - Leave the termination resistor switches in the “ON” position.
2. Multiple Charger Daisy Chain (More Than Two):
   - Set the termination resistor switches to “ON” only on the first and last chargers in the daisy chain.
   - Manually switch the termination resistors “OFF” on all intermediate chargers.

Read more about possibilities and wiring online:

7. INSTALLATION

7.7. Final steps

7.1

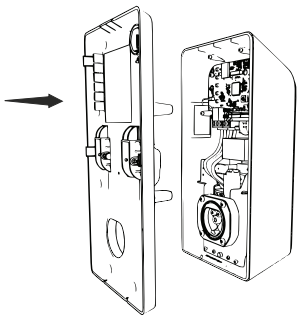

7.2

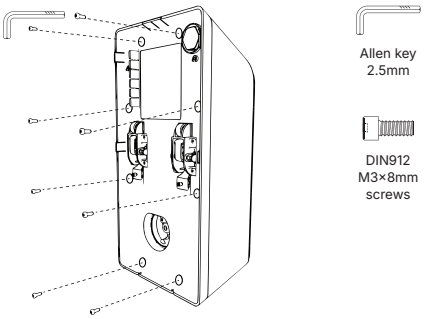

7.3

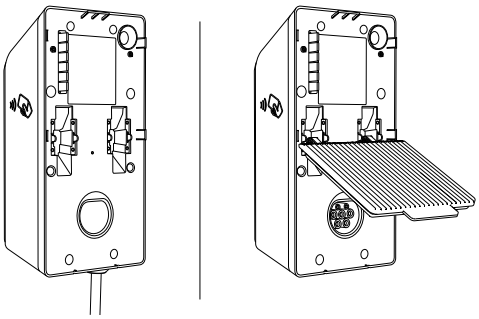

7. INSTALLATION

7.8. Front plate installation

Socket version

8.1.1

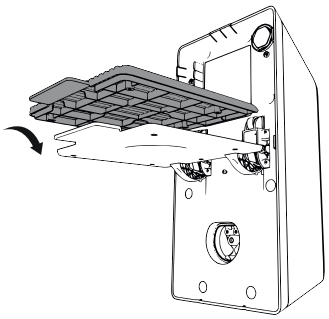

8.1.2

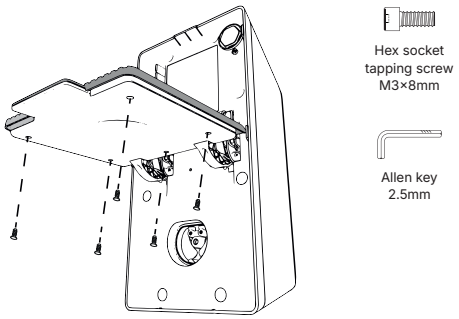

8.1.3

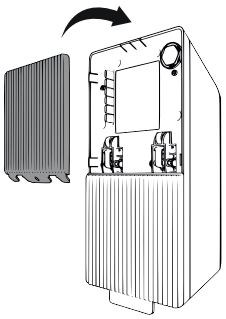

8.1.4

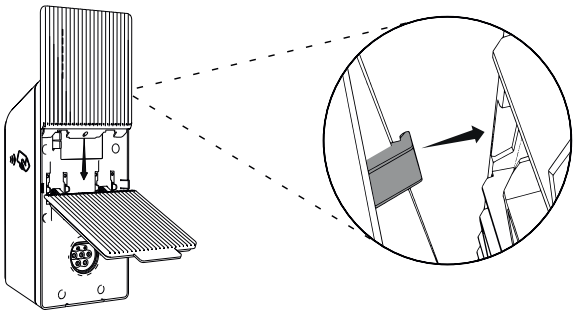

8.1.5

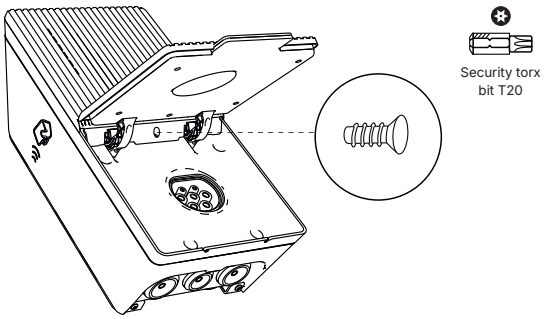

7. INSTALLATION

7.8. Front plate installation

Cable version

8.2.1

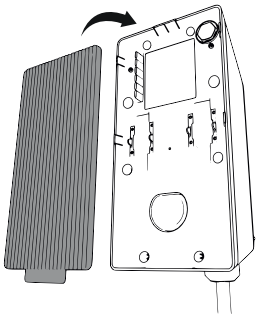

8.2.2

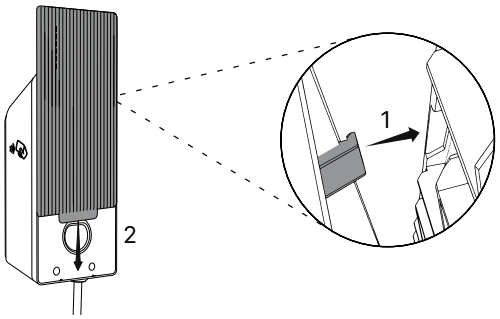

8.2.3

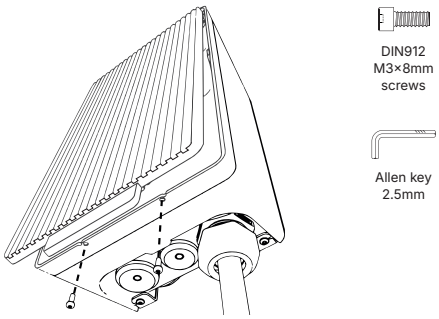

7. INSTALLATION

7.9. Plug holder

9.1

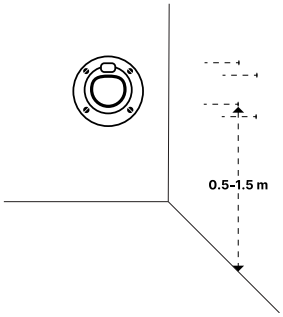

9.2

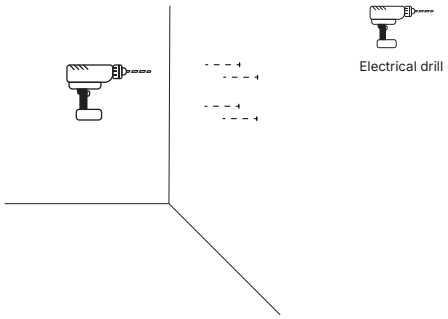

9.3

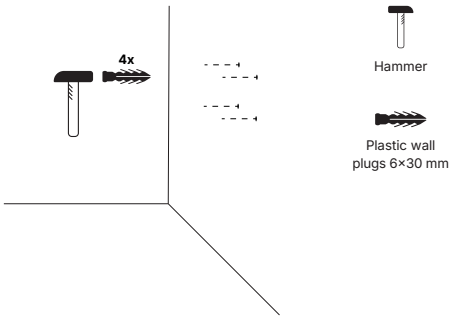

9.4

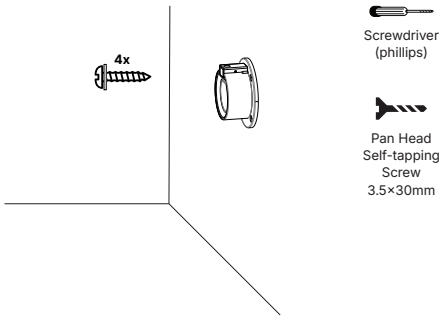

Note: Holder is included only in cable version series.

8. PAIRING PROCEDURE

EN PAIRING PROCEDURE

CONNECTION TO THE CHARGER
Step 1 – Download the Teltonika EV Charging App from either **Android Google Play** or **iOS Apple store.**

Step 2 – Pair a charger and mobile device following steps in downloaded app. Device will ask to insert Pairing code which consists of 6 digits. Sticker with the security code can be found on the middle plate.

Pairing code
XXXXXX
Remove and place on manual

* More details on pairing procedure can be found in FAQ section of Wiki page.
Step 3 – Connect to the charger using the app.

SET UP BASIC PARAMETERS
A – Perform Firmware update if it is available
B – Installer menu can be reached via:
- first time connection wizard window
- app settings window

C – Every time an installer will be requested to type in a security code.

Code is:
1998

D – If the security code is typed correctly, the responsible person can reach Installer parameters and begin custom configuration.
* More details on how to use mobile application can be found on the Teltonika Energy Wiki page (scan a QR code).

FR PROCÉDURE DE PAIRAGE

CONNEXION AU CHARGEUR
Étape 1 – Téléchargez l'application Teltonika EV Charging depuis le Google Play Store (Android) ou l'Apple Store (iOS).
Étape 2 – Associez la borne de recharge et l'appareil mobile en suivant les étapes indiquées dans l'application téléchargée. L'appareil vous demandera d'entrer un code de pairage composé de 6 chiffres. Un autocollant comportant le code de sécurité se trouve sur la plaque centrale.
* Plus de détails sur la procédure de pairage sont disponibles dans la section FAQ de la page Wiki.
Étape 3 – Connectez-vous à la borne de recharge via l'application.

CONFIGURATION DES PARAMÈTRES DE BASE
A – Effectuez la mise à jour du firmware s'il est disponible.
B – Le menu de l'installateur est accessible via :
- la fenêtre de l'assistant de première connexion
- la fenêtre des paramètres de l'application

C – À chaque fois, il sera demandé à l'installateur de saisir un code de sécurité. Le code est 1998.
D – Si le code de sécurité est correctement saisi, la personne responsable pourra accéder aux paramètres de l'installateur et démarrer la configuration personnalisée.
* Plus de détails sur l'utilisation de l'application mobile sont disponibles sur la page Wiki de Teltonika Energy (scannez le QR code).

BG ПРОЦЕДУРА ПО СДВОЯВАНЕ

ВРЪЗКА СЪС ЗАРЯДНО УСТРОЙСТВО
Стъпка 1 – Изтеглете приложението Teltonika EV Charging от Google Play (Android) или Apple Store (iOS).
Стъпка 2 – Сдвоете зарядната станция и мобилното устройство, следвайки инструкциите в изтегленото приложение. Устройството ще поиска да въведете 6-цифрен код за сдвояване. Стикерът с кода за сигурност се намира на средния панел.
* Допълнителна информация за процедурата по сдвояване можете да откриете в раздел „Често задавани въпроси" (FAQ) на Wiki страницата.
Стъпка 3 – Свържете се към зарядната станция чрез мобилното приложение.

НАСТРОЙКА НА ОСНОВНИТЕ ПАРАМЕТРИ
A – Актуализирайте фърмуера, ако има налична нова версия
B – Менюто за инсталатора може да бъде достъпено чрез:
- прозореца на съветника за първоначално свързване
- прозореца за настройки на приложението

C – При всяко влизане в менюто инсталаторът ще бъде помолен да въведе защитен код. Кодът е 1998.
D – Ако защитният код е въведен правилно, отговорното лице ще може да достигне до параметрите за инсталатора и да извърши персонализирани настройки.
* Повече информация за използването на мобилното приложение можете да откриете на страницата Teltonika Energy Wiki (сканирайте QR кода).

CZ POSTUP SPÁROVÁNÍ

PŘIPOJENÍ K NABÍJEČCE
Krok 1 – Stáhněte si aplikaci Teltonika EV Charging z obchodu Google Play (Android) nebo Apple Store (iOS).
Krok 2 – Spárujte nabíječku a mobilní zařízení podle pokynů v aplikaci. Zařízení vyzve k zadání párovacího kódu, který se skládá ze 6 číslic. Samolepka s bezpečnostním kódem se nachází na středním panelu.
* Více informací o postupu párování naleznete v sekci FAQ na stránce Wiki.
Krok 3 – Připojte se k nabíječce pomocí aplikace.

NASTAVENÍ ZÁKLADNÍCH PARAMETRŮ
A – Proveďte aktualizaci firmwaru, pokud je dostupná
B – Do instalačního menu se lze dostat přes:
- okno průvodce při prvním připojení
- okno nastavení v aplikaci

C – Při každém vstupu do instalačního menu bude požadováno zadání bezpečnostního kódu. Kód je 1998.
D – Pokud je bezpečnostní kód zadán správně, oprávněná osoba získá přístup k instalačním parametrům a může zahájit vlastní konfiguraci.
* Více informací o používání mobilní aplikace naleznete na Teltonika Energy Wiki stránce (naskenujte QR kód).

DA PARRINGSFORLØB

TILSLUTNING TIL OPLADER
Trin 1 – Download Teltonika EV Charging App fra enten Android Google Play eller iOS Apple Store.
Trin 2 – Par opladeren med mobiltelefonen ved at følge trinnene i den downloadede app. Enheden vil bede dig indtaste parringskoden, som består af 6 cifre. Et klistermærke med sikkerhedskoden findes på midterpladen.
* Flere detaljer om parringsproceduren findes i FAQ-sektionen på Wiki-siden.
Trin 3 – Opret forbindelse til opladeren via appen.

OPSÆT GRUNDLÆGGENDE PARAMETRE
A – Udfør firmwareopdatering, hvis tilgængelig
B – Installatørmenuen kan tilgås via:
- Guiden til første tilslutning
- App-indstillinger

C – Installatøren vil blive bedt om at indtaste en sikkerhedskode hver gang. Koden er 1998.
D – Hvis sikkerhedskoden er korrekt indtastet, får den ansvarlige person adgang til installatørparametre og kan begynde brugerdefineret konfiguration.
* Flere oplysninger om brugen af mobilapplikationen findes på Teltonika Energy Wiki-siden (scan QR-kode).

NL KOPPELINGSPROCEDURE

AANSLUITING OP OPLADER
Stap 1 – Download de Teltonika EV Charging App via Android Google Play of iOS Apple Store.
Stap 2 – Koppel de lader en het mobiele apparaat door de stappen in de app te volgen. Het apparaat zal vragen om een koppelingscode van 6 cijfers in te voeren. De sticker met de beveiligingscode bevindt zich op de middelste plaat.
* Meer informatie over de koppelingsprocedure is te vinden in de FAQ-sectie op de Wiki-pagina.
Stap 3 – Verbind met de lader via de app.

INSTELLING VAN BASISPARAMETERS
A – Voer een firmware-update uit als deze beschikbaar is
B – Het installateursmenu is toegankelijk via:
- het opstartvenster bij de eerste verbinding
- het instellingenmenu in de app

C – Elke keer moet de installateur een beveiligingscode invoeren. De code is 1998.
D – Als de beveiligingscode correct is ingevoerd, krijgt de bevoegde persoon toegang tot de installateursinstellingen en kan hij beginnen met aangepaste configuratie.
* Meer informatie over het gebruik van de mobiele applicatie is te vinden op de Teltonika Energy Wiki-pagina (scan de QR-code).

EE PAARIMISPROTSESS

ÜHENDUS LAADIJAGA
Samm 1 – Laadige alla Teltonika EV Charging rakendus kas Androidi Google Playst või iOS Apple Store'ist.
Samm 2 – Paarige laadija ja mobiilseadme järgides allalaaditud rakenduses olevaid samme. Seade palub sisestada paarimiskoodi, mis koosneb 6 numbrist. Kleebis, millel on turvakood, asub keskmisel plaadil.
* Täiendavad üksikasjad paarimisprotseduuri kohta leiate Wiki lehe FAQ jaotises.
Samm 3 – Ühendage rakenduse kaudu laadijaga.

PÕHIPARAMEETRITE SEADISTAMINE
A – Tehke, kui saadaval, firmavärskendus
B – Paigaldaja menüü on kergesti ligipääsetav järgmiste kaudu:
- esimene ühenduse seadistamise viisardi aken
- rakenduse seadeaken

C – Iga kord palutakse paigaldajal sisestada turvakood. Kood on 1998.
D – Kui turvakood on õigesti sisestatud, saab vastutav isik juurdepääsu paigaldaja parameetritele ja alustada kohandatud seadistamist.
* Täiendavad üksikasjad mobiilirakenduse kasutamise kohta leiate Teltonika Energy Wiki lehelt (skaneerige QR-kood).

FI PAROITUSMENETELMÄ

LIITÄNTÄ LATURIIN
Vaihe 1 – Lataa Teltonika EV Charging -sovellus Android Google Playsta tai iOS Apple Storesta.
Vaihe 2 – Parilliitä laturi ja mobiililaite seuraamalla ladatun sovelluksen ohjeita. Laite pyytää syöttämään parituskoodin, joka koostuu 6 numerosta. Turvakoodin tarra löytyy keskellä olevasta levystä.
* Lisätietoja paritusprosessista löytyy FAQ-osasta Wiki-sivulta.
Vaihe 3 – Yhdistä sovelluksen avulla laturiin.

PERUSPARAMETRIEN ASETTAMINEN
A – Suorita laiteohjelmistopäivitys, jos se on saatavilla
B – Asentajavalikkoon pääsee seuraavien kautta:
- ensimmäisen yhteyden muodostamisen asetusikkuna
- sovelluksen asetukset

C – Asentajalta pyydetään aina turvakoodin syöttämistä. Koodi on 1998.
D – Jos turvakoodi on syötetty oikein, vastuuhenkilö voi päästä asentajan asetuksiin ja aloittaa mukautetun määrityksen.
* Lisätietoja mobiilisovelluksen käytöstä löytyy Teltonika Energy Wiki -sivulta (skannaa QR-koodi).

DE VERBINDUNGSPROZEDUR

ANSCHLUSS AN DAS LADEGERÄT
Schritt 1 – Laden Sie die Teltonika EV Charging App entweder von Android Google Play oder iOS Apple Store herunter.
Schritt 2 – Koppeln Sie ein Ladegerät und ein mobiles Gerät gemäß den Schritten in der heruntergeladenen App. Das Gerät wird Sie auffordern, den 6-stelligen Pairing-Code einzugeben. Der Aufkleber mit dem Sicherheitscode befindet sich auf der mittleren Platte.
* Weitere Details zum Pairing-Verfahren finden Sie im FAQ-Bereich der Wiki-Seite.
Schritt 3 – Verbinden Sie sich über die App mit dem Ladegerät.

GRUNDPARAMETER EINRICHTEN
A – Firmware-Update durchführen, falls verfügbar
B – Das Installer-Menü kann über erreicht werden:
- Fenster des Erstverbindungsassistenten
- App-Einstellungsfenster

C – Jedes Mal, wenn Sie das Gerät installieren, werden Sie aufgefordert, einen Sicherheitscode einzugeben. Der Code ist 1998.
D – Wenn der Sicherheitscode korrekt eingegeben wurde, kann die verantwortliche Person die Parameter des Installers aufrufen und mit der benutzerdefinierten Konfiguration beginnen.
* Weitere Details zur Verwendung der mobilen Anwendung finden Sie auf der Teltonika Energy Wiki Seite (scannen Sie einen QR-Code).

EL ΔΙΑΔΙΚΑΣΙΑ ΣΥΝΔΕΣΗΣ

ΣΥΝΔΕΣΗ ΣΤΟ ΦΟΡΤΙΣΤΗ
Βήμα 1 – Κατεβάστε την εφαρμογή Teltonika EV Charging από το Google Play για Android ή από το Apple Store για iOS.
Βήμα 2 – Συνδέστε τον φορτιστή και τη συσκευή ακολουθώντας τα βήματα στην κατεβασμένη εφαρμογή. Η συσκευή θα ζητήσει να εισάγετε τον κωδικό σύνδεσης, ο οποίος αποτελείται από 6 ψηφία. Η αυτοκόλλητη ετικέτα με τον κωδικό ασφαλείας βρίσκεται στη μεσαία πλάκα.
* Περισσότερες λεπτομέρειες για τη διαδικασία σύνδεσης μπορείτε να βρείτε στην ενότητα FAQ της σελίδας Wiki.
Βήμα 3 – Συνδεθείτε με τον φορτιστή μέσω της εφαρμογής.

ΡΥΘΜΙΣΗ ΒΑΣΙΚΩΝ ΠΑΡΑΜΕΤΡΩΝ
A – Εκτελέστε ενημέρωση του firmware αν είναι διαθέσιμη
B – Το μενού του εγκαταστάτη είναι προσβάσιμο μέσω:
• παράθυρο πρώτης σύνδεσης
• παράθυρο ρυθμίσεων της εφαρμογής
C – Κάθε φορά που θα ζητείται από τον εγκαταστάτη να εισάγει έναν κωδικό ασφαλείας. Ο κωδικός είναι 1998.
D – Αν ο κωδικός ασφαλείας εισαχθεί σωστά, το υπεύθυνο άτομο μπορεί να αποκτήσει πρόσβαση στις παραμέτρους του εγκαταστάτη και να ξεκινήσει την προσαρμοσμένη ρύθμιση.
* Περισσότερες λεπτομέρειες για τον τρόπο χρήσης της εφαρμογής μπορείτε να βρείτε στη σελίδα Wiki του Teltonika Energy (σκανάρετε τον QR κωδικό).

HU PÁROSÍTÁSI ELJÁRÁS

CSATLAKOZÁS A TÖLTŐHÖZ
lépés 1 – Töltse le a Teltonika EV Charging alkalmazást az Android Google Play vagy az iOS Apple Store áruházból.
lépés 2 – Párosítson egy töltőt és egy mobil eszközt a letöltött alkalmazásban található lépéseket követve. Az eszköz kérni fogja, hogy adja meg a párosító kódot, amely 6 számjegyből áll. A biztonsági kódot tartalmazó matrica a középső lemezen található.
* A párosítási eljárás további részletei a Wiki oldal FAQ szekciójában találhatók.
lépés 3 – Csatlakozzon a töltőhöz az alkalmazás segítségével.

ALAP PARAMÉTEREK BEÁLLÍTÁSA
A – Végezzen el firmware frissítést, ha elérhető.
B – Az Installer menü az alábbi módokon érhető el:
• első alkalommal csatlakozási varázsló ablak
• alkalmazás beállítások ablak
C – Minden alkalommal, amikor az installáló személy kérni fogja, hogy írjon be egy biztonsági kódot. A kód 1998.
D – Ha a biztonsági kódot helyesen gépelik be, a felelős személy elérheti az Installer paramétereit, és elkezdheti a testreszabott konfigurációt.
* További részletek a mobilalkalmazás használatáról a Teltonika Energy Wiki oldalán találhatók (QR kód beolvasásával).

IT PROCEDURA DI ACCOPPIAMENTO

COLLEGAMENTO AL CARICABATTERIE
Passo 1 – Scarica l'app Teltonika EV Charging dal Google Play di Android o dall'App Store di iOS.
Passo 2 – Accoppia il caricabatterie e il dispositivo mobile seguendo i passaggi nell'app scaricata. Il dispositivo chiederà di inserire un codice di accoppiamento che consiste di 6 cifre. L'adesivo con il codice di sicurezza si trova sulla piastra centrale.
* Maggiori dettagli sulla procedura di accoppiamento sono disponibili nella sezione FAQ della pagina Wiki.
Passo 3 – Connettiti al caricabatterie utilizzando l'app.

IMPOSTARE I PARAMETRI DI BASE
A – Esegui l'aggiornamento del firmware se disponibile
B – Il menu dell'installatore è accessibile tramite:
• finestra della procedura guidata di connessione al primo avvio
• finestra delle impostazioni dell'app
C – Ogni volta che un installatore sarà richiesto di digitare un codice di sicurezza. Il codice è 1998.
D – Se il codice di sicurezza viene digitato correttamente, la persona responsabile può accedere ai parametri dell'installatore e iniziare la configurazione personalizzata.
* Maggiori dettagli su come utilizzare l'app mobile sono disponibili nella pagina Wiki di Teltonika Energy (scansiona un codice QR).

LV PĀRĒJOŠĀ PROCEDŪRA

SAVIENOJUMS AR LĀDĒTĀJU
Solis 1 – Lejupielādējiet Teltonika EV uzlādes lietotni no Android Google Play vai iOS Apple veikala.
Solis 2 – Savienojiet lādētāju un mobilo ierīci, sekojot lejupielādētajā lietotnē norādītajiem soļiem. Ierīce lūgs ievadīt savienošanas kodu, kas sastāv no 6 cipariem. Uzlīmi ar drošības kodu var atrast vidējā plāksnē.
* Papildus informāciju par savienošanas procedūru var atrast FAQ sadaļā Wiki lapā.
Solis 3 – Savienojiet ar lādētāju, izmantojot lietotni.

PAMATPARAMETRU IESTATĪŠANA
A – Veiciet programmatūras atjauninājumu, ja tas ir pieejams.
B – Instalētāja izvēlni var sasniegt, izmantojot:
• pirmās savienojuma vedņa logu
• lietotnes iestatījumu logu
C – Katru reizi, kad instalētājs tiks lūgts ievadīt drošības kodu. Kods ir 1998.
D – Ja drošības kods ir ievadīts pareizi, atbildīgā persona var piekļūt instalētāja parametriem un sākt pielāgoto konfigurāciju.
* Papildus informāciju par mobilās lietotnes izmantošanu var atrast Teltonika Energy Wiki lapā (skanējiet QR kodu).

PT PROCEDIMENTO DE EMPARELHAMENTO

LIGAÇÃO AO CARREGADOR
Passo 1 – Baixe o aplicativo Teltonika EV Charging da Google Play (Android) ou da Apple Store (iOS).
Passo 2 – Emparelhe o carregador e o dispositivo móvel seguindo as etapas no aplicativo baixado. O dispositivo pedirá para inserir o código de emparelhamento, que consiste em 6 dígitos. O adesivo com o código de segurança pode ser encontrado na placa central.
* Mais detalhes sobre o procedimento de emparelhamento podem ser encontrados na seção de Perguntas Frequentes na página Wiki.
Passo 3 – Conecte-se ao carregador usando o aplicativo.

CONFIGURAÇÃO DOS PARÂMETROS BÁSICOS
A – Realize a atualização de firmware, se disponível.
B – O menu do instalador pode ser acessado através de:
• Janela do assistente de conexão pela primeira vez
• Janela de configurações do aplicativo
C – Toda vez que um instalador for solicitado a digitar um código de segurança. O código é 1998.
D – Se o código de segurança for digitado corretamente, a pessoa responsável poderá acessar os parâmetros do instalador e iniciar a configuração personalizada.
* Mais detalhes sobre como usar o aplicativo móvel podem ser encontrados na página Wiki da Teltonika Energy (escaneie o código QR).

RO PROCEDURA DE ASOCIERE

CONECTARE LA ÎNCĂRCĂTOR
Pasul 1 – Descarcă aplicația Teltonika EV Charging din Google Play pentru Android sau din App Store pentru iOS.
Pasul 2 – Asociază un încărcător cu dispozitivul mobil urmând pașii din aplicația descărcată. Dispozitivul va solicita introducerea unui cod de asociere care constă din 6 cifre. Stickerul cu codul de securitate poate fi găsit pe placa din mijloc.
* Mai multe detalii despre procedura de asociere pot fi găsite în secțiunea FAQ de pe pagina Wiki.
Pasul 3 – Conectează-te la încărcător folosind aplicația.

SETAREA PARAMETRILOR DE BAZĂ
A – Efectuează actualizarea firmware-ului dacă este disponibilă.
B – Meniul de instalator poate fi accesat prin:
• fereastra pentru conexiunea inițială
• fereastra de setări din aplicație
C – De fiecare dată când un instalator este solicitat să introducă un cod de securitate. Codul este 1998.
D – Dacă codul de securitate este introdus corect, persoana responsabilă poate accesa parametrii de instalator și începe configurarea personalizată.
* Mai multe detalii despre utilizarea aplicației mobile pot fi găsite pe pagina Wiki Teltonika Energy (scanând un cod QR).

SK POSTUP PÁROVANIA

PRIPOJENIE K NABÍJAČKE
Krok 1 – Stiahnite si aplikáciu Teltonika EV Charging z obchodu Android Google Play alebo iOS Apple Store.
Krok 2 – Slaďte nabíjačku a mobilné zariadenie podľa krokov v stiahnutej aplikácii. Zariadenie požiada o zadanie párovacieho kódu, ktorý sa skladá zo 6 číslic. Nálepku s bezpečnostným kódom nájdete na strednej doske.
* Ďalšie podrobnosti o postupe párovania nájdete v sekcii FAQ na stránke Wiki.
Krok 3 – Pripojte sa k nabíjačke pomocou aplikácie.

NASTAVENIE ZÁKLADNÝCH PARAMETROV
A – Ak je k dispozícii, vykonajte aktualizáciu firmvéru.
B – Menu inštalátora je možné otvoriť cez:
• okno sprievodcu prvým pripojením
• okno nastavení aplikácie
C – Inštalátor bude každýkrát požiadaný, aby zadal bezpečnostný kód. Kód je 1998.
D – Ak je bezpečnostný kód zadaný správne, zodpovedná osoba môže získať prístup k parametrom inštalátora a začať s prispôsobenou konfiguráciou.
* Ďalšie podrobnosti o tom, ako používať mobilnú aplikáciu, nájdete na stránke Teltonika Energy Wiki (skenujte QR kód).

SL POSTOPEK PARANJA

POVEZAVA S POLNILNIKOM
Korak 1 – Prenesite Teltonika EV Charging aplikacijo iz Android Google Play ali iOS Apple trgovine.
Korak 2 – Povežite polnilec in mobilno napravo tako, da sledite korakom v preneseni aplikaciji. Naprava vas bo pozvala, da vnesete kodo za parjenje, ki vsebuje 6 številk. Nalepka z varnostno kodo je na sredini plošče.
* Več podrobnosti o postopku parjenja najdete v razdelku FAQ na Wiki strani.
Korak 3 – Povežite se s polnilcem z uporabo aplikacije.

NASTAVITE OSNOVNE PARAMETRE
A – Izvedite posodobitev programske opreme, če je na voljo.
B – Namestitveni meni lahko dosežete preko:
• okno prve povezave
• okno nastavitev aplikacije
C – Vsakič, ko bo namestitelj pozvan, da vpiše varnostno kodo. Koda je 1998.
D – Če je varnostna koda vpisana pravilno, lahko odgovorna oseba doseže nastavitve namestitelja in začne prilagoditi konfiguracijo.
* Več podrobnosti o tem, kako uporabljati mobilno aplikacijo, lahko najdete na Wiki strani Teltonika Energy (skenirajte QR kodo).

ES PROCEDIMIENTO DE EMPAREJADO

CONEXIÓN AL CARGADOR
Paso 1 – Descargue la aplicación Teltonika EV Charging desde Google Play de Android o la App Store de iOS.
Paso 2 – Empareje el cargador y el dispositivo móvil siguiendo los pasos en la aplicación descargada. El dispositivo pedirá que ingrese el código de emparejamiento, que consta de 6 dígitos. El adhesivo con el código de seguridad se puede encontrar en la placa central.
* Más detalles sobre el procedimiento de emparejamiento se pueden encontrar en la sección de preguntas frecuentes de la página de Wiki.
Paso 3 – Conéctese al cargador usando la aplicación.

CONFIGURACIÓN DE PARÁMETROS BÁSICOS
A – Realice una actualización del firmware si está disponible.
B – El menú del instalador se puede acceder a través de:
• ventana del asistente de conexión por primera vez
• ventana de configuración de la aplicación
C – Cada vez que un instalador sea solicitado a escribir un código de seguridad. El código es 1998.
D – Si el código de seguridad se ingresa correctamente, la persona responsable puede acceder a los parámetros del instalador y comenzar la configuración personalizada.
* Más detalles sobre cómo usar la aplicación móvil se pueden encontrar en la página Wiki de Teltonika Energy (escanee un código QR).

SV IHOPPARNINGSFÖRFARANDE

ANSLUTNING TILL LADDARE
Steg 1 – Ladda ner appen Teltonika EV Charging från Google Play (Android) eller Apple App Store (iOS).
Steg 2 – Para ihop laddaren och mobil enhet genom att följa instruktionerna i den nedladdade appen. Enheten kommer att be om en parkopplingskod som består av 6 siffror. En etikett med säkerhetskoden finns på mittplattan.
* Mer detaljer om ihopparningsförfarandet finns i FAQ-sektionen på Wiki-sidan.
Steg 3 – Anslut till laddaren med hjälp av appen.

INSTÄLLNING AV GRUNDLÄGGANDE PARAMETRAR
A – Uppdatera firmware om en ny version är tillgänglig
B – Installatörsmenyn kan nås via:
• Guiden för första anslutning
• Appens inställningsmeny
C – Varje gång installatören ombeds ange säkerhetskod används koden 1998.
D – Om säkerhetskoden anges korrekt får ansvarig person åtkomst till Installatörsparametrar och kan börja anpassad konfigurering.
* Mer detaljerad information om hur man använder mobilapplikationen finns på Teltonika Energy Wiki-sidan (skanna QR-koden).

HE הליך ההתאמה

חיבור למטען
שלב 1 – הורד את אפליקציית Teltonika EV Charging מחנות Google Play לאנדרואיד או מחנות Apple לאייפון.
שלב 2 – חבר את המטען והתקן נייד בהתאם לשלבים באפליקציה שהורדה. המכשיר יבקש להכניס את קוד ההתאמה שמורכב מ-6 ספרות. מדבקת הקוד האבטחה נמצאת על הלוח האמצעי.
* ניתן למצוא פרטים נוספים על הליך ההתאמה בחלק השאלות הנפוצות בדף ה-Wiki.
שלב 3 – התחבר למטען באמצעות האפליקציה.

הגדרת פרמטרים בסיסיים
A – בצע עדכון קושחה אם הוא זמין
B – תפריט המתקין ניתן לגישה דרך:
• חלון אשף החיבור הראשון
• חלון הגדרות האפליקציה
C – כל פעם שיתבקש מהמתקין להקליד קוד אבטחה. הקוד הוא 1998.
D – אם הקוד הוקלד כראוי, האדם האחראי יכול לגשת לפרמטרי המתקין ולהתחיל בהגדרות מותאמות אישית.
* ניתן למצוא פרטים נוספים על איך להשתמש באפליקציה הניידת בדף Wiki של Teltonika Energy (סרוק את קוד ה-QR).

UK ПРОЦЕДУРА СПІРНІННЯ

ПІДКЛЮЧЕННЯ ДО ЗАРЯДНОГО ПРИСТРОЮ
Крок 1 – Завантажте додаток Teltonika EV Charging з Google Play для Android або з Apple Store для iOS.
Крок 2 – Спарте зарядний пристрій і мобільний пристрій, дотримуючись інструкцій в завантаженому додатку. Пристрій запитає введення коду сполучення, який складається з 6 цифр. Стікери з кодом безпеки можна знайти на середній платі.
* Більше деталей про процедуру спарювання можна знайти в розділі FAQ на Wiki-сторінці.
Крок 3 – Підключіть зарядний пристрій через додаток.

НАЛАШТУВАННЯ ОСНОВНИХ ПАРАМЕТРІВ
A – Виконайте оновлення прошивки, якщо воно доступне
B – Меню установника можна відкрити через:
• вікно майстра підключення для першого разу
• вікно налаштувань додатку
C – Кожного разу від установника буде вимагатися введення коду безпеки. Код - 1998.
D – Якщо код безпеки введено правильно, відповідальна особа може отримати доступ до параметрів установника та почати налаштування.
* Більше деталей про використання мобільного додатку можна знайти на Wiki-сторінці Teltonika Energy (відскануйте QR-код).

AR إجراء الاقتران

التوصيل بالشاحن
1 الخطوة – قم بتنزيل تطبيق Teltonika EV Charging من متجر Google Play لأجهزة Android أو متجر Apple لأجهزة iOS.
2 الخطوة – قم بإقران الشاحن والجهاز المحمول باتباع الخطوات في التطبيق الذي تم تنزيله. سيطلب منك الجهاز إدخال رمز الاقتران الذي يتكون من 6 أرقام. يمكن العثور على ملصق رمز الأمان على اللوحة الوسطى.
* يمكن العثور على مزيد من التفاصيل حول إجراء الاقتران في قسم الأسئلة الشائعة في صفحة ويكي.
3 الخطوة – قم بالاتصال بالشاحن باستخدام التطبيق.

إعداد المعلمات الأساسية
A – قم بتحديث البرنامج الثابت إذا كان متاحًا
B – يمكن الوصول إلى قائمة المثبت عبر:
- نافذة معالج الاتصال الأولي
- نافذة إعدادات التطبيق

C – في كل مرة سيُطلب من المثبت إدخال رمز الأمان. الرمز هو 1998.
D – إذا تم إدخال رمز الأمان بشكل صحيح، يمكن للشخص المسؤول الوصول إلى معلمات المثبت وبدء التكوين المخصص.
* يمكن العثور على مزيد من التفاصيل حول كيفية استخدام التطبيق المحمول في صفحة ويكي Teltonika Energy (امسح رمز الاستجابة السريعة).

LT PORAVIMO PROCEDŪRA

PRISIJUNGIMAS PRIE KROVIMO STOTELĖS
1 žingsnis – Atsisiųskite Teltonika EV Charging programėlę iš Android Google Play arba iOS Apple store.
2 žingsnis – Suporuokite įkrovikį ir mobilųjį įrenginį pagal atsisiųstos programėlės nurodymus. Įrenginys paprašys įvesti poravimo kodą, kuris susideda iš 6 skaitmenų. Lipdukas su saugumo kodu yra vidurinėje sandarinančioje plokštėje.
* Daugiau informacijos apie poravimo procedūrą galima rasti DUK skyriuje Wiki puslapyje.
3 žingsnis – Prisijunkite prie įkroviklio naudodami programėlę.

PAGRINDINIŲ PARAMETRŲ NUSTATYMAS
A – Atlikite programinės įrangos atnaujinimą, jei jis yra prieinamas
B – Montuotojo meniu pasiekiamas per:
- pirmą kartą prisijungiant, vedantį langą
- programėlės nustatymų langą

C – Kiekvieną kartą montuotojas turės įvesti saugumo kodą. Montuotojo kodas yra 1998.
D – Jei saugumo kodas įvedamas teisingai, asmuo gali pasiekti montuotojo parametrus ir pakeisti pritaikomą konfigūraciją.
* Daugiau informacijos apie mobiliosios programėlės naudojimą galima rasti Teltonika Energy Wiki puslapyje (nuskaitykite QR kodą).

TR PAKETLEME PROSEDÜRÜ

ŞARJ CİHAZINA BAĞLANTI
Adım 1 – Teltonika EV Charging uygulamasını Android Google Play veya iOS Apple Store'dan indirin.
Adım 2 – İndirilen uygulamadaki adımları takip ederek şarj cihazını ve mobil cihazı eşleştirin. Cihaz, 6 haneli eşleştirme kodu girmenizi isteyecektir. Güvenlik kodu bulunan etiket orta plakada yer almaktadır.
* Eşleştirme prosedürü hakkında daha fazla detay Wiki sayfasının SSS bölümünde bulunmaktadır.
Adım 3 – Uygulama üzerinden şarj cihazına bağlanın.

TEMEL PARAMETRELERİ AYARLAYIN
A – Mevcutsa, yazılım güncellemesi yapın
B – Yükleyici menüsüne şu şekilde erişilebilir:
- ilk bağlantı sihirbazı penceresi
- uygulama ayarları penceresi

C – Her seferinde yükleyiciden güvenlik kodunu girmeniz istenecektir. Kod 1998'dir.
D – Güvenlik kodu doğru girildiğinde, sorumlu kişi Yükleyici parametrelerine erişebilir ve özel yapılandırmayı başlatabilir.
* Mobil uygulamayı nasıl kullanacağınız hakkında daha fazla bilgiye Teltonika Energy Wiki sayfasında (QR kodu tarayın) ulaşabilirsiniz.

9. LED INDICATORS (ERRORS)

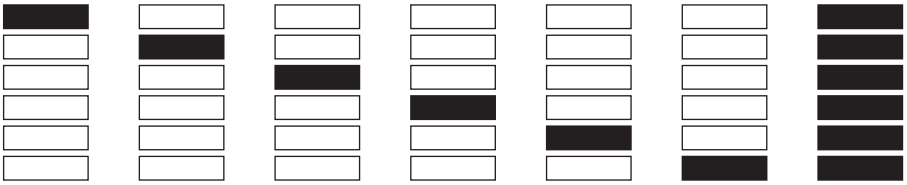

Read more:

A. Input voltage error
B. Output voltage/current fail
C. Current leakage detected
D. Connectivity error
E. Temperature error
F. Internal errors
G. Faulty connection to EV

FR INDICATEURS LED (ERREURS)

A. Erreur de tension d'entrée
B. Échec de la tension/courant de sortie
C. Fuite de courant détectée
D. Erreur de connectivité
E. Erreur de température
F. Erreurs internes
G. Connexion défectueuse au véhicule électrique

BG LED ИНДИКАТОРИ (ГРЕШКИ)

A. Грешка във входното напрежение
B. Грешка в изходното напрежение/ток
C. Установен ток на утечка
D. Грешка във връзката
E. Грешка, свързана с температурата
F. Вътрешни грешки
G. Неизправна връзка с електромобила

CZ LED INDIKÁTORY (CHYBY)

A. Chyba vstupního napětí
B. Chyba výstupního napětí/proudu
C. Zjištěn únik proudu
D. Chyba připojení
E. Chyba teploty
F. Vnitřní chyby
G. Chybné připojení k elektromobilu

DA LED-INDIKATORER (FEJL)

A. Fejl i indgangsspænding
B. Fejl i udgangsspænding/strøm
C. Registreret lækstrøm
D. Forbindelsesfejl
E. Temperaturfejl
F. Interne fejl
G. Fejlagtig forbindelse til elbil

NL LED-INDICATOREN (FOUTEN)

A. Fout in ingangsspanning
B. Fout in uitgangsspanning/stroom
C. Lekstroom gedetecteerd
D. Verbindingsfout
E. Temperatuurfout
F. Interne fouten
G. Onjuiste verbinding met elektrisch voertuig

EE LED-INDIKAATORID (VIGAD)

A. Sisendpinge viga
B. Väljundpinge/voo viga
C. Avastatud lekiv vool
D. Ühendusviga
E. Temperatuuri viga
F. Sisemised vead
G. Vigane ühendus elektrilise sõidukiga

FI LED-INDIKAATORIT (VIRHEET)

A. Syöttöjännitevirhe
B. Lähtöjännite/virta epäonnistuminen
C. Virran vuoto havaittu
D. Yhteysvirhe
E. Lämpötilavirhe
F. Sisäiset virheet
G. Viallinen yhteys sähköautoon

DE LED-ANZEIGEN (FEHLER)

A. Eingangs-Spannungsfehler
B. Ausgangs-Spannung/Strom Fehler
C. Stromleckage erkannt
D. Verbindungsfehler
E. Temperaturfehler
F. Interne Fehler
G. Fehlerhafte Verbindung zum Elektrofahrzeug

EL ΕΝΔΕΙΞΕΙΣ LED (ΣΦΑΛΜΑΤΑ)

A. Σφάλμα τάσης εισόδου
B. Αποτυχία τάσης/ρεύματος εξόδου
C. Ανίχνευση διαρροής ρεύματος
D. Σφάλμα συνδεσιμότητας
E. Σφάλμα θερμοκρασίας
F. Εσωτερικά σφάλματα
G. Ελαττωματική σύνδεση με το ηλεκτρικό όχημα

HU LED JELZŐFÉNYEK (HIBÁK)

A. Bemeneti feszültség hiba
B. Kimeneti feszültség/áram hiba
C. Áramszivárgás észlelve
D. Kapcsolódási hiba
E. Hőmérsékleti hiba
F. Belső hibák
G. Hibás kapcsolat az EV-vel

IT INDICATORI LED (ERRORI)

A. Errore di tensione in ingresso
B. Errore di tensione/corrente in uscita
C. Perdite di corrente rilevate
D. Errore di connettività
E. Errore di temperatura
F. Errori interni
G. Connessione difettosa al veicolo elettrico (EV)

LV LED INDIKATORI (KĻŪDAS)

A. Ieejas sprieguma kļūda
B. Izejas sprieguma/strāvas kļūme
C. Strāvas noplūdes detektēšana
D. Savienojamības kļūda
E. Temperatūras kļūda
F. Iekšējās kļūdas
G. Neatbilstoša savienojuma ar EV

PT INDICADORES DE LED (ERROS)

A. Erro de tensão de entrada
B. Falha de tensão/corrente de saída
C. Vazamento de corrente detectado
D. Erro de conectividade
E. Erro de temperatura
F. Erros internos
G. Conexão defeituosa com o veículo elétrico (EV)

RO INDICATOARE LED (ERORI)

A. Eroare de tensiune de intrare
B. Eșec al tensiunii/curentului de ieșire
C. Scurgere de curent detectată
D. Eroare de conectivitate
E. Eroare de temperatură
F. Erori interne
G. Conexiune defectuoasă la EV

SK LED INDIKÁTORY (CHYBY)

A. Chyba vstupného napätia
B. Chyba výstupného napätia/prúdu
C. Detekovaný únik prúdu
D. Chyba pripojenia
E. Chyba teploty
F. Interné chyby
G. Chybný kontakt s EV

SL LED INDICATORJI (NAPAKE)

A. Napaka vhodnega napetosti
B. Napaka izhodnega napetosti/ toka
C. Odkrita uhajanje toka
D. Napaka povezljivosti
E. Napaka temperature
F. Notranje napake
G. Napaka povezave z EV

ES INDICADORES LED (ERRORES)

A. Error de voltaje de entrada
B. Falla de voltaje/corriente de salida
C. Fugas de corriente detectadas
D. Error de conectividad
E. Error de temperatura
F. Errores internos
G. Conexión defectuosa al vehículo eléctrico (EV)

SV LED-INDIKATORER (FEL)

A. Fel på inspänning
B. Fel på utspänning/ström
C. Läckström detekterad
D. Anslutningsfel
E. Temperaturfel
F. Interna fel
G. Felaktig anslutning till elfordon

HE LED אינדיקטורים (שגיאות)

A. שגיאת מתח כניסה
B. שגיאת מתח/הפסקת זרם יציאה
C. זוהה דליפת זרם
D. שגיאת חיבור
E. שגיאת טמפרטורה
F. שגיאות פנימיות
G. חיבור פגום לרכב החשמלי

UK ІНДИКАТОРИ LED (ПОМИЛКИ)

A. Помилка вхідної напруги
B. Помилка вихідної напруги
C. Виявлено витік струму
D. Помилка з'єднання
E. Помилка температури
F. Внутрішні помилки
G. Несправне з'єднання з електромобілем

UK مؤشرات LED (الأخطاء)

A. خطأ في جهد الإدخال
B. فشل في جهد/تيار الإخراج
C. اكتشاف تسرب تيار
D. خطأ في الاتصال
E. خطأ في درجة الحرارة
F. أخطاء داخلية
G. اتصال معيب مع السيارة الكهربائية

LT LED INDIKATORIAI (KLAIDOS)

A. Įvesties įtampos klaida
B. Išėjimo įtampos/srovės klaida
C. Aptiktas galimas srovės nuotėkis
D. Ryšio klaida
E. Temperatūros klaida
F. Vidinės klaidos
G. Netinkamas ryšys su elektromobiliu

TR LED İNDİKATÖRLERİ (HATALAR)

A. Giriş voltajı hatası
B. Çıkış voltajı/sıcaklık hatası
C. Akım kaçak algılandı
D. Bağlantı hatası
E. Sıcaklık hatası
F. İç hatalar
G. EV'ye hatalı bağlantı

10. SAFETY AND MAINTENANCE INTRUCTIONS

EN SAFETY AND MAINTENANCE INSTRUCTIONS

Installation, maintenance, and servicing of the charger must be done only by the personnel with relevant qualifications under the applicable local regulations. Unauthorized installation and modifications make the manufacturer's warranty void.

Do not use the charger if the enclosure or connector is cracked, opened, broken, or shows any other indication of damage. If the connector begins to melt or emits smoke, do not touch it. If possible, stop charging activities.

Before opening the cover or cleaning the charger, power down the device. Do not use cleaning solvents on any part of the charger. Use a clean, dry cloth to remove dust and dirt. Do not open the cover in the rain.

Use the Teltonika EVC 2 charger under the operating parameters and within normal ambient conditions specified in the General and Electrical Specifications. Avoid installing the charger in a place that is under extreme weather conditions or is directly impacted by sunlight.

SIMPLIFIED EU DECLARATION OF CONFORMITY
Hereby, Teltonika Energy declares that EVC 2 equipment is in compliance with Directive 2014/53/EU, Directive 2014/30/EU and Directive 2014/35/EU.

SAFETY RECOMMENDATIONS
Follow all the safety and installation instructions carefully. Failure to follow instructions may be a safety hazard and/or cause equipment malfunction. Any resulting damage due to disregard or actions contrary to the instructions in this manual is excluded from the product warranty.

CONNECTOR RECOMMENDATIONS AND INSTALLATION INSTRUCTIONS
Do not use if the charging cable is frayed, has broken insulation, or has any signs of damage or the vehicle plug or electrical outlet is dirty, wet, or damaged. Do not use the charging cable with a cable adaptor or an extension cable. Under any circumstances, do not tighten the charging cable while it is connected.

INSTALLATION INSTRUCTIONS
Ensure that the mounting surface can adequately support the weight of the charger and withstand mechanical forces associated with usage.

The charger must be permanently connected to the electrical Earth of the installation.

Do not install the charger in direct sunlight, or near flammable, explosive, or combustible materials, chemicals or solvents, gas pipes or steam outlets, radiators or batteries, and areas prone to flooding, high humidity and running water.

ELECTRICAL PROTECTION
The power supply line must be wired to an existing installation and be in accordance with local regulations.

User's electrical grid must include a dedicated Residual current devide (RCD) Type A as well as overcurrent protection (MCB). Breakers are not included into the package and have to be bought separately.

Legitimate options:
INSTALLATION OPTION 1 – A residual current protection (RCBO) type A with tripping current of 30 mA and with 16-32 A overcurrent protection (it is recommended to select accordingly to device in use. For 16 A charging stations recommended to use 20A rating, while for 32A recommended to use 40 A) according to at least one of the standards: IEC 61009-1 or IEC 60947-2.

INSTALLATION OPTION 2 – Residual current protection (RCCB or RCD) type A with tripping current 30 mA according to at least one of the standards IEC 61008-1 or IEC 61009-1 or IEC 60947-2 or IEC 62423. Additionally overcurrent protection (MCB) rated for atleast of 16-32 A (it is recommended to select accordingly to device in use. For 16 A charging stations recommended to use 20A rating, while for 32A recommended to use 40 A) should be installed and have to be in accordance to at least one of the following standards: IEC 60947-2, IEC 60947-6-2, IEC 61009-1, IEC 60898 series or IEC 60269 series.

DISPOSAL ADVICE
In accordance with the Directive 2012/19/ EC, at the end of its useful life, the product should not be disposed of as urban waste. It should be taken to a collection center or to a distributor that provides special and differentiated waste disposal.

LEGAL NOTICE
Any information in this manual may be changed without prior notice and does not represent any obligation on the part of the manufacturer. Images in this manual are for illustration purposes only and might differ from the delivered product.

CONTACTS
Manufacturer: Teltonika Energy
Crowd forum: https://community.teltonika.lt/
Email: info@teltonika.lt

FR INSTRUCTIONS DE SÉCURITÉ ET D'ENTRETIEN

L'installation, la maintenance et l'entretien de la borne de recharge doivent être effectués uniquement par du personnel qualifié, conformément aux réglementations locales en vigueur. Toute installation ou modification non autorisée annule la garantie du fabricant.

N'utilisez pas la borne de recharge si le boîtier ou le connecteur est fissuré, ouvert, endommagé ou présente tout autre signe de détérioration. Si le connecteur commence à fondre ou dégage de la fumée, ne le touchez pas. Si possible, interrompez immédiatement les activités de charge.

Avant d'ouvrir le couvercle ou de nettoyer la borne, mettez l'appareil hors tension. N'utilisez aucun solvant de nettoyage sur aucune partie de la borne. Utilisez un chiffon propre et sec pour éliminer la poussière et la saleté. N'ouvrez pas le couvercle sous la pluie.

Utilisez la borne Teltonika EVC 2 dans les limites des paramètres de fonctionnement et dans des conditions ambiantes normales, telles que spécifiées dans les Spécifications Générales et Électriques. Évitez d'installer la borne dans un endroit exposé à des conditions météorologiques extrêmes ou directement à la lumière du soleil.

DÉCLARATION DE CONFORMITÉ EU SIMPLIFIÉE
Par la présente, Teltonika Energy déclare que l'équipement EVC 2 est conforme à la Directive 2014/53/UE, à la Directive 2014/30/UE et à la Directive 2014/35/UE.

RECOMMANDATIONS DE SÉCURITÉ
Suivez attentivement toutes les instructions de sécurité et d'installation. Le non-respect de ces instructions peut constituer un danger pour la sécurité et/ou provoquer un dysfonctionnement de l'équipement. Tout dommage résultant d'une non-observation ou d'actions contraires aux instructions du présent manuel est exclu de la garantie du produit.

RECOMMANDATIONS POUR LE CONNECTEUR ET INSTRUCTIONS D'INSTALLATION
N'utilisez pas le câble de charge s'il est effiloché, si son isolation est endommagée ou présente tout signe de détérioration, ou si la fiche du véhicule ou la prise électrique est sale, mouillée ou endommagée. N'utilisez pas le câble de charge avec un adaptateur de câble ou une rallonge. En aucun cas, ne serrez le câble de charge lorsqu'il est connecté.

INSTRUCTIONS D'INSTALLATION
Assurez-vous que la surface de montage peut supporter adéquatement le poids de la borne de recharge et résister aux forces mécaniques liées à son utilisation.

La borne de recharge doit être connectée de manière permanente à la prise de terre de l'installation.

N'installez pas la borne de recharge en plein soleil ni à proximité de matériaux inflammables, explosifs ou combustibles, de produits chimiques ou de solvants, de conduites de gaz ou de sorties de vapeur, de radiateurs ou de batteries, ni dans des zones sujettes aux inondations, à une forte humidité ou à l'eau courante.

PROTECTION ÉLECTRIQUE
La ligne d'alimentation doit être raccordée à une installation existante et conforme aux réglementations locales.

Le réseau électrique de l'utilisateur doit comporter un dispositif différentiel dédié de type A ainsi qu'une protection contre les surintensités (MCB). Les disjoncteurs ne sont pas inclus dans le paquet et doivent être achetés séparément.

Options d'installation valides :
OPTION D'INSTALLATION 1 –
Un dispositif de protection différentiel avec protection contre les surintensités intégré (RCBO) de type A, avec un courant de déclenchement de 30 mA et une protection contre les surintensités de 16 à 32 A (il est recommandé de sélectionner en fonction de l'appareil utilisé — pour une borne de charge de 16 A, il est conseillé d'utiliser une protection de 20 A, tandis que pour une borne de charge de 32 A, une protection de 40 A est recommandée), conforme à au moins l'une des normes suivantes : IEC 61009-1 ou IEC 60947-2.

OPTION D'INSTALLATION 2 –
Un dispositif de protection différentiel (RCCB ou RCD) de type A, avec un courant de déclenchement de 30 mA, conforme à au moins l'une des normes suivantes : IEC 61008-1, IEC 61009-1, IEC 60947-2 ou IEC 62423. De plus, une protection contre les surintensités (MCB) d'une capacité de 16 à 32 A (il est recommandé de choisir en fonction de l'appareil utilisé — pour une borne de charge de 16 A, il est conseillé d'utiliser une protection de 20 A, tandis que pour une borne de charge de 32 A, une protection de 40 A est recommandée) doit être installée et conforme à au moins l'une des normes suivantes : IEC 60947-2, IEC 60947-6-2, IEC 61009-1, la série IEC 60898 ou la série IEC 60269.

CONSEIL D'ÉLIMINATION
Conformément à la directive 2012/19/ CE, à la fin de sa durée de vie utile, le produit ne doit pas être éliminé comme un déchet urbain. Il doit être remis à un centre de collecte ou à un distributeur qui assure l'élimination des déchets spéciaux et différenciés.

AVIS LÉGAL
Toute information contenue dans ce manuel peut être modifiée sans préavis et ne constitue aucune obligation de la part du fabricant. Les images présentes dans ce manuel sont fournies à titre d'illustration uniquement et peuvent différer du produit livré.

CONTACTS
Fabricant : Teltonika Energy
Forum communautaire : https://community.teltonika.lt/
Email : info@teltonika.lt

BG ИНСТРУКЦИИ ЗА БЕЗОПАСНОСТ И ПОДДРЪЖКА

Инсталирането, поддръжката и обслужването на зарядната станция трябва да се извършва единствено от квалифициран персонал, съгласно приложимите местни разпоредби. Неоторизираната инсталация или модификация отменя гаранцията на производителя.

Не използвайте зарядната станция, ако корпусът или конекторът са напукани, отворени, счупени или показват други признаци на повреда. Ако конекторът започне да се топи или отделя дим, не го докосвайте. Ако е възможно, незабавно прекратете зареждането.

Преди да отворите капака или да почистите зарядната станция, изключете захранването. Не използвайте почистващи разтворители за която и да е част на зарядната станция. Използвайте чиста и суха кърпа за премахване на прах и замърсявания. Не отваряйте капака при дъждовно време.

Използвайте зарядната станция Teltonika EVC 2 в съответствие с посочените работни параметри и при нормални условия на околната среда, описани в Общите и Електрическите спецификации. Избягвайте монтаж на зарядната станция на места, изложени на екстремни климатични условия или директна слънчева светлина.

ОПРОСТЕНА ДЕКЛАРАЦИЯ ЗА СЪОТВЕТСТВИЕ НА ЕС
С настоящето Teltonika Energy декларира, че оборудването EVC 2 е в съответствие с директиви 2014/53/ЕС, 2014/30/ЕС и 2014/35/ЕС.

ПРЕПОРЪКИ ЗА БЕЗОПАСНОСТ
Внимателно следвайте всички инструкции за безопасност и монтаж. Неспазването на инструкциите може да доведе до риск за безопасността и/или неизправност на оборудването. Всяка повреда, възникнала вследствие на неспазване или действия, противоречащи на указанията в това ръководство, се изключва от гаранцията на продукта.

ПРЕПОРЪКИ ЗА КОНЕКТОРИ И ИНСТРУКЦИИ ЗА МОНТАЖ
Не използвайте зарядния кабел, ако е износен, има нарушена изолация или други признаци на повреда, както и ако щепселът или контактът за електромобила е замърсен, мокър или повреден. Не използвайте зарядния кабел с адаптер или удължителен кабел. При никакви обстоятелства не натягайте зарядния кабел, докато е включен.

ИНСТРУКЦИИ ЗА МОНТАЖ
Уверете се, че монтажната повърхност може адекватно да поддържа теглото на зарядната станция и да издържи механичните натоварвания, свързани с употребата.

Зарядната станция трябва да бъде постоянно свързана към електрическото заземяване на инсталацията.

Не инсталирайте зарядната станция под пряка слънчева светлина, в близост до запалими, експлозивни или горими материали, химикали или разтворители, газови тръби, парни изходи, радиатори или акумулатори, както и в места, предразположени към наводнения, висока влажност и течаща вода.

ЕЛЕКТРИЧЕСКА ЗАЩИТА
Захранващата линия трябва да се свърже към същест-

вуващата електрическа инсталация в съответствие с местните наредби.

Електрическата мрежа на потребителя трябва да включва специализирано дефектнотоково защитно устройство (ДТЗ), тип А, както и защита от претоварване и късо съединение (автоматичен прекъсвач). Тези защитни устройства не са включени в комплекта и се закупуват отделно.

ОПЦИЯ ЗА ИНСТАЛАЦИЯ 1 – Комбинирано устройство за защита от утечен ток и свръхток (RCBO), тип А, с номинален ток на задействане 30 mA и защита от свръхток от 16 до 32 A (препоръчва се да се избере според използваното устройство: за 16A зарядна станция – 20A защита, за 32A – 40 A). Устройството трябва да отговаря на поне един от следните стандарти: IEC 61009-1 или IEC 60947-2.

ОПЦИЯ ЗА ИНСТАЛАЦИЯ 2 – Дефектнотокова защита (RCCB или RCD), тип А, с номинален ток на задействане 30 mA, съгласно поне един от следните стандарти: IEC 61008-1, IEC 60947-2, IEC 62423 или IEC 61008-1. Допълнително се инсталира защита от свръхток (MCB), с номинален ток 16–32 A (препоръчва се избор в зависимост от зарядното устройство: за 16A зарядна станция – 20A, за 32A зарядна станция – 40A), съгласно поне един от следните стандарти: IEC 60947-2, IEC 60947-6-2, IEC 61009-1, IEC 60898 серия или IEC 60269 серия.

СЪВЕТИ ЗА ИЗХВЪРЛЯН
В съответствие с Директива 2012/19/ЕО, в края на полезния си живот, продуктът не трябва да се изхвърля като градски отпадък. Той трябва да бъде предаден в център за събиране на отпадъци или на дистрибутор, който осигурява специално и диференцирано изхвърляне на отпадъци.

ПРАВНА ИНФОРМАЦИЯ
Информацията в това ръководство може да бъде променяна без предварително уведомление и не представлява никакво задължение от страна на производителя. Изображенията в ръководството са само с илюстративна цел и може да се различават от доставения продукт.

КОНТАКТИ
Производител: Teltonika Energy
Форум на общността: https://community.teltonika.lt/
Имейл: info@teltonika.lt

CZ BEZPEČNOSTNÍ A ÚDRŽBOVÉ POKYNY

Instalaci, údržbu a servis nabíječky smí provádět pouze osoby s odpovídající kvalifikací, a to v souladu s platnými místními předpisy. Neautorizovaná instalace nebo úpravy zneplatňují záruku výrobce.

Nepoužívejte nabíječku, pokud je kryt nebo konektor prasklý, otevřený, poškozený nebo vykazuje jiné známky závady. Pokud se konektor začne tavit nebo z něj vychází kouř, nedotýkejte se ho. Pokud je to možné, ihned přerušte nabíjení.

Před otevřením krytu nebo čištěním nabíječky vypněte napájení zařízení. Nepoužívejte žádná rozpouštědla k čištění žádné části nabíječky. K odstranění prachu a nečistot použijte čistý suchý hadřík. Neotvírejte kryt za deště.

Používejte nabíječku Teltonika EVC 2 v souladu s provozními parametry a za běžných podmínek prostředí, které jsou uvedeny v Obecných a Elektrických specifikacích. Vyhněte se instalaci nabíječky na místech s extrémními klimatickými podmínkami nebo s přímým slunečním zářením.

ZJEDNODUŠENÉ PROHLÁŠENÍ O SHODĚ EU
Tímto Teltonika Energy prohlašuje, že zařízení EVC 2 je ve shodě se směrnicemi 2014/53/EU, 2014/30/EU a 2014/35/EU.

DOPORUČENÍ PRO BEZPEČNOST
Důsledně dodržujte všechny bezpečnostní a instalační pokyny. Nedodržení těchto pokynů může představovat riziko pro bezpečnost a/nebo způsobit poruchu zařízení. Jakékoliv poškození způsobené nedodržením nebo jednáním v rozporu s tímto návodem je vyloučeno ze záruky produktu.

DOPORUČENÍ PRO KONEKTORY A INSTALAČNÍ POKYNY
Nepoužívejte nabíjecí kabel, pokud je opotřebený, má poškozenou izolaci nebo jiné známky poškození, nebo pokud je konektor vozidla či elektrická zásuvka špinavá, mokrá nebo poškozená. Nepoužívejte nabíjecí kabel s adaptér pro kabel nebo prodlužovací kabel. Za žádných okolností nenapínejte nabíjecí kabel, když je připojen.

INSTALAČNÍ POKYNY
Ujistěte se, že montážní povrch dostatečně unese hmotnost nabíječky a odolá mechanickým silám souvisejícím s jejím používáním.

Nabíječka musí být trvale připojena k elektrickému uzemnění instalace.

Neinstalujte nabíječku na přímém slunci ani v blízkosti hořlavých, výbušných nebo zápalných materiálů, chemikálií nebo rozpouštědel, plynových potrubí, parních vývodů, radiátorů či baterií, ani na místech s rizikem zaplavení, vysokou vlhkostí nebo tekoucí vodou.

ELEKTRICKÁ OCHRANA
Napájecí vedení musí být připojeno ke stávající elektroinstalaci a odpovídat místním předpisům.

Elektrická síť uživatele musí obsahovat samostatné zařízení pro ochranu proti zbytkovému proudu (RCD) typu A a také ochranu proti nadproudu (MCB). Jističe nejsou součástí balení a je nutné je zakoupit samostatně.

Povolené možnosti:
INSTALAČNÍ MOŽNOST – Ochrana proti zbytkovému proudu (RCBO) typu A s vybavovacím proudem 30 mA a ochranou proti nadproudu v rozsahu 16–32 A. Doporučuje se výběr podle používaného zařízení – pro nabíjecí stanice 16 A se doporučuje jistič 20 A, pro 32 A stanice jistič 40 A. Zařízení musí odpovídat alespoň jednomu z následujících standardů: IEC 61009-1 nebo IEC 60947-2.

INSTALAČNÍ MOŽNOST 2 – Ochrana proti zbytkovému proudu (RCCB nebo RCD) typu A s vybavovacím proudem 30 mA v souladu s alespoň jedním z následujících standardů: IEC 61008-1, IEC 61009-1, IEC 60947-2 nebo IEC 62423. Kromě toho musí být nainstalována ochrana proti nadproudu (MCB) s hodnotou alespoň 16–32 A (doporučeno: 20 A pro 16 A stanice, 40 A pro 32 A stanice), která musí odpovídat alespoň jednomu z těchto standardů: IEC 60947-2, IEC 60947-6-2, IEC 61009-1, řada IEC 60898 nebo řada IEC 60269.

DOPORUČENÍ K ODSTRANĚNÍ
V souladu se směrnicí 2012/19/ ES by výrobek po skončení životnosti neměl být likvidován jako komunální odpad. Měl by být odevzdán do sběrného střediska nebo k distributorovi, který zajišťuje speciální a diferencovanou likvidaci odpadu.

PRÁVNÍ UPOZORNĚNÍ
Veškeré informace v tomto manuálu mohou být změněny bez předchozího upozornění a nepředstavují žádný závazek ze strany výrobce. Obrázky uvedené v tomto manuálu slouží pouze pro ilustraci a mohou se lišit od skutečně dodaného produktu.

KONTAKTY
Výrobce: Teltonika Energy
Diskusní fórum: https://community.teltonika.lt/
E-mail: info@teltonika.lt

DA SIKKERHEDS- OG VEDLIGEHOLDELSESINSTRUKTIONER

Installation, vedligeholdelse og service af opladeren må kun udføres af personale med relevante kvalifikationer i henhold til gældende lokale regler. Uautoriseret installation og ændringer gør producentens garanti ugyldig.

Brug ikke opladeren, hvis kabinettet eller stikket er revnet, åbnet, beskadiget eller viser andre tegn på skade. Hvis stikket begynder at smelte eller ryger, må du ikke røre ved det. Afbryd opladningen, hvis det er muligt.

Før du åbner dækslet eller rengør opladeren, skal du slukke for strømmen. Brug ikke rengøringsmidler på nogen del af opladeren. Brug en ren, tør klud til at fjerne støv og snavs. Åbn ikke dækslet i regnvejr.

Brug Teltonika EVC 2-opladeren inden for de driftsparametre og under normale omgivelsesforhold, som er angivet i de Generelle og Elektriske Specifikationer. Undgå installation af opladeren på steder med ekstreme vejrforhold eller direkte sollys.

FORENKLET EU-OVERENSSTEMMELSESERKLÆRING
Hermed erklærer Teltonika Energy, at EVC 2-udstyret er i overensstemmelse med direktiv 2014/53/EU, direktiv 2014/30/EU og direktiv 2014/35/EU.

SIKKERHEDSANBEFALINGER
Følg alle sikkerheds- og installationsinstruktioner omhyggeligt. Manglende overholdelse af instruktionerne kan medføre sikkerhedsrisiko og/eller forårsage funktionsfejl på udstyret. Enhver skade, der opstår som følge af tilsidesættelse eller handlinger i strid med anvisningerne i denne manual, er ikke omfattet af produktgarantien.

ANBEFALINGER VEDRØRENDE STIK OG INSTALLATIONS-VEJLEDNING
Brug ikke opladerkablet, hvis det er flosset, har beskadiget isolering eller andre tegn på skade, eller hvis køretøjets stik eller stikkontakten er snavset, vådt eller beskadiget. Brug ikke opladerkablet med en kabeladapter eller et forlængerledning. Spænd aldrig opladerkablet, mens det er tilsluttet.

INSTALLATIONSVEJLEDNING
Sørg for, at monteringsfladen kan bære opladerens vægt og modstå de mekaniske kræfter, der følger med brugen.

Opladeren skal være permanent forbundet til installationens elektriske jord.

Installer ikke opladeren i direkte sollys eller i nærheden af brændbare, eksplosive eller antændelige materialer, kemikalier eller opløsningsmidler, gasrør eller damprør, radiatorer eller batterier, samt områder, der er udsatte for oversvømmelser, høj luftfugtighed eller rindende vand.

ELEKTRISK BESKYTTELSE
Strømforsyningsledningen skal tilsluttes en eksisterende installation og være i overensstemmelse med lokale regler.

Brugerens elnet skal indeholde en dedikeret fejlstrømsafbryder (RCD) type A samt overstrømsbeskyttelse (MCB). Afbrydere er ikke inkluderet i pakken og skal købes separat.

Gyldige installationsmuligheder:
INSTALLATIONSMULIGHED 1 – En kombineret fejlstrøms- og overstrømsbeskyttelse (RCBO) type A med en udløsningsstrøm på 30 mA og overstrømsbeskyttelse på 16–32 A. Det anbefales at vælge beskyttelse i forhold til den anvendte enhed: til 16 A ladestation anbefales 20 A sikring, mens til 32 A ladestation anbefales 40 A. Udstyret skal opfylde mindst én af følgende standarder: IEC 61009-1 eller IEC 60947-2.

INSTALLATIONSMULIGHED 2 – Fejlstrømsafbryder (RCCB eller RCD) type A med en udløsningsstrøm på 30 mA i overensstemmelse med mindst én af følgende standarder: IEC 61008-1, IEC 61009-1, IEC 60947-2 eller IEC 62423. Derudover skal der installeres overstrømsbeskyttelse (MCB) dimensioneret til minimum 16–32 A. Det anbefales igen at vælge sikringer i forhold til brug: 20 A for 16 A ladestationer og 40 A for 32 A ladestationer. Overstrømsbeskyttelsen skal overholde mindst én af følgende standarder: IEC 60947-2, IEC 60947-6-2, IEC 61009-1, IEC 60898-serien eller IEC 60269-serien.

RÅD OM BORTSKAFFELSE
I overensstemmelse med direktiv 2012/19/EF må produktet ikke bortskaffes som byaffald ved udgangen af dets levetid. Det skal bringes til et indsamlingscenter eller til en distributør, der tilbyder særlig og differentieret bortskaffelse af affald.

JURIDISK MEDDELELSE
Enhver information i denne manual kan ændres uden forudgående varsel og udgør ingen forpligtelse fra producentens side. Billederne i denne manual er kun til illustrationsformål og kan afvige fra det leverede produkt.

KONTAKTOPLYSNINGER
Producent: Teltonika Energy
Fællesskabsforum: https://community.teltonika.lt/
E-mail: info@teltonika.lt

NL VEILIGHEIDS- EN ONDERHOUDSINSTRUCTIES

Installatie, onderhoud en service van de oplader mogen uitsluitend worden uitgevoerd door personeel met de juiste kwalificaties, in overeenstemming met de geldende lokale voorschriften. Niet-geautoriseerde installatie en wijzigingen maken de fabrieksgarantie ongeldig.

Gebruik de oplader niet als de behuizing of de connector is gebarsten, geopend, beschadigd of andere tekenen van schade vertoont. Als de connector begint te smelten of rook afgeeft, raak deze dan niet aan. Stop indien mogelijk direct met het laadproces.

Schakel het apparaat uit voordat u de behuizing opent of de oplader schoonmaakt. Gebruik geen schoonmaakmiddelen op enig onderdeel van de oplader. Gebruik een schone, droge doek om stof en vuil te verwijderen. Open de behuizing niet bij regenachtig weer.

Gebruik de Teltonika EVC 2 oplader binnen de werkingsparameters en onder normale omgevingsomstandigheden zoals gespecificeerd in de Algemene en Elektrische Specificaties. Vermijd installatie van de oplader op plaatsen met extreme weersomstandigheden of directe blootstelling aan zonlicht.

VEREENVOUDIGDE EU-CONFORMITEITSVERKLARING
Hierbij verklaart Teltonika Energy dat de EVC 2-apparatuur voldoet aan Richtlijn 2014/53/EU, Richtlijn 2014/30/EU en Richtlijn 2014/35/EU.

VEILIGHEIDSADVIEZEN
Volg alle veiligheids- en installatie-instructies zorgvuldig op. Het niet naleven van de instructies kan een veiligheidsrisico vormen en/of leiden tot storingen aan het apparaat. Schade die voortvloeit uit het negeren van of handelen in strijd met deze handleiding valt buiten de productgarantie.

AANBEVELINGEN VOOR CONNECTOREN EN INSTALLATIE-INSTRUCTIES
Gebruik de oplaadkabel niet als deze is gescheurd, de isolatie is beschadigd of er andere tekenen van schade zijn. Gebruik de kabel ook niet als de voertuigstekker of het stopcontact vuil, nat of beschadigd is. Gebruik de oplaadkabel nooit met een kabeladapter of verlengsnoer. Draai de kabel onder geen enkele omstandigheid aan terwijl deze is aangesloten.

INSTALLATIE-INSTRUCTIES
Zorg ervoor dat het montageoppervlak sterk genoeg is om het gewicht van de oplader te dragen en bestand is tegen de mechanische krachten die tijdens gebruik ontstaan.

De oplader moet permanent worden verbonden met de elektrische aarding van de installatie.

Installeer de oplader niet in direct zonlicht of in de buurt van ontvlambare, explosieve of brandbare materialen, chemicaliën of oplosmiddelen, gasleidingen, stoomuitlaten, radiatoren of batterijen, en ook niet op locaties die gevoelig zijn voor overstroming, hoge luchtvochtigheid of stromend water.

ELEKTRISCHE BEVEILIGING
De voedingslijn moet worden aangesloten op een bestaande installatie en moet voldoen aan de lokale regelgeving.

Het elektriciteitsnet van de gebruiker moet voorzien zijn van een aparte aardlekschakelaar (RCD) Type A én een overstroombeveiliging (MCB). Deze zekeringen zijn niet inbegrepen in de verpakking en moeten apart worden aangeschaft.

Toegestane opties:
INSTALLATIEOPTIE 1 – Een gecombineerde aardlek- en overstroombeveiliging (RCBO) type A met een uitschakelstroom van 30 mA en overstroombeveiliging tussen 16–32 A. Het wordt aanbevolen om de beveiliging af te stemmen op het gebruikte apparaat: bij laadstations van 16 A wordt een zekering van 20 A aanbevolen, bij 32 A wordt 40 A aanbevolen. Deze bescherming moet voldoen aan ten minste één van de volgende normen: IEC 61009-1 of IEC 60947-2.

INSTALLATIEOPTIE 2 – Een aardlekschakelaar (RCCB of RCD) type A met uitschakelstroom van 30 mA volgens ten minste één van de volgende normen: IEC 61008-1, IEC 61009-1, IEC 60947-2 of IEC 62423. Daarnaast moet er een overstroombeveiliging (MCB) worden geïnstalleerd met een waarde van minimaal 16–32 A (aanbevolen: 20 A voor 16 A-laadstations en 40 A voor 32 A-laadstations), die moet voldoen aan ten minste één van de volgende normen: IEC 60947-2, IEC 60947-6-2, IEC 61009-1, IEC 60898-serie of IEC 60269-serie.

AFVOER ADVIES
In overeenstemming met de richtlijn 2012/19/EG mag het product aan het einde van zijn nuttige levensduur niet worden afgevoerd als stedelijk afval. Het moet naar een inzamelcentrum worden gebracht of naar een distributeur die speciale en gedifferentieerde afvalverwijdering aanbiedt.

JURIDISCH BERICHT
Alle informatie in dit handboek kan zonder voorafgaande kennisgeving worden gewijzigd en vormt geen verplichting van de fabrikant. Afbeeldingen in dit handboek dienen uitsluitend ter illustratie en kunnen afwijken van het geleverde product.

CONTACTEN
Fabrikant: Teltonika Energy
Crowd forum: https://community.teltonika.lt/
E-mail: info@teltonika.lt

EE OHUTUS- JA HOOLDUSJUHISED

Laadija paigaldamine, hooldus ja teenindus tuleb teostada ainult asjakohaste kvalifikatsioonidega isikute poolt vastavalt kohalikele määrustele. Volitamata paigaldus ja muudatused tühistavad tootja garantii.

Ärge kasutage laadijat, kui selle korpus või pistik on pragunenud, lahti või katki või kui esinevad muud kahjustuse tunnused. Kui pistik hakkab sulama või suitsu välja andma, ärge puudutage seda. Kui võimalik, lõpetage laadimisprotsess.

Enne katte avamist või laadija puhastamist lülitage seade välja. Ärge kasutage laadija puhastamiseks lahusteid. Kasutage puhtaid, kuivi lappe, et eemaldada tolmu ja mustust. Ärge avage katet vihmaga.

Kasutage Teltonika EVC 2 laadijat vastavalt tööparameetritele ja normaalsetele keskkonnatingimustele, mis on määratud Üldistes ja Elektrilistes Spetsifikatsioonides. Vältige laadija paigaldamist kohtadesse, kus on äärmuslikud ilmastikutingimused või otse päikesevalguse käes.

LIHTSUSTATUD EU KONFORMITEEDI DEKLARATSIOON
Käesolevaga deklareerib Teltonika Energy, et EVC 2 seade vastab direktiividele 2014/53/EU, 2014/30/EU ja 2014/35/EU.

OHUTUSSOOVITUSED
Järgige kõiki ohutus- ja paigaldusjuhiseid hoolikalt. Juhiste eiramine võib põhjustada ohutusprobleeme ja/või seadme rikke. Kõik kahjustused, mis tulenevad juhiste eiramisest või nende vastu tegutsemisest, ei kuulu toote garantiisse.

PISTIKÜHENDUSE SOOVITUSED JA PAIGALDUSJUHISED
Ärge kasutage laadimiskaablit, kui see on kulunud, isolatsioon on katki või kui on mingeid kahjustuse märke, või kui sõiduki pistik või elektriline pesa on must, märg või kahjustatud. Ärge kasutage laadimiskaablit koos kaabliadapteri või pikenduskaabliga. Ükskõik millistel juhtudel ärge pingutage laadimiskaablit, kui see on ühendatud.

PAIGALDUSJUHISED
Veenduge, et paigalduspind suudab laadija kaalu piisavalt toetada ja taluda kasutamisest tulenevaid mehaanilisi jõude.

Laadija peab olema püsivalt ühendatud paigaldise elektrimaandusega.

Ärge paigaldage laadijat otsese päikesevalguse kätte ega kohtadesse, kus on plahvatusohtlikke, kergesti süttivaid materjale, kemikaale või lahusteid, gaasitorusid või auruväljalaskeid, radiaatoreid või akusid, samuti piirkondadesse, kus esineb üleujutuste, kõrge niiskuse või voolava vee oht.

ELEKTRILINE KAITSE
Toitekaabel tuleb ühendada olemasoleva paigaldusega ja see peab vastama kohalikele regulatsioonidele.

Kasutaja elektrivõrk peab sisaldama spetsiaalset järelejäänud voolu kaitse seadet (RCD) tüübi A ning ülekoormuskaitset (MCB). Kaitselülitid ei ole komplektis ja need tuleb eraldi osta.

Lubatud valikud:
PAIGALDUSVALIK 1 – Järelejäänud voolu kaitse (RCBO) tüübi A lülitusvooluga 30 mA ja ülekoormuskaitsega 16-32 A (soovitame valida vastavalt kasutatavale seadmele. 16 A laadimisjaamade puhul on soovitatav kasutada 20 A kaitset, samas kui 32 A laadimisjaamade puhul on soovitatav kasutada 40 A kaitset), vastavalt vähemalt ühele järgnevatest standarditest: IEC 61009-1 või IEC 60947-2.

PAIGALDUSVALIK 2 – Järelejäänud voolu kaitse (RCCB või RCD) tüübi A lülitusvooluga 30 mA vastavalt vähemalt ühele järgmistest standarditest: IEC 61008-1, IEC 61009-1, IEC 60947-2 või IEC 62423. Lisaks tuleb paigaldada ülekoormuskaitse (MCB), mille nominaalväärtus on vähemalt 16-32 A (soovitame valida vastavalt kasutatavale seadmele. 16 A laadimisjaamade puhul on soovitatav kasutada 20 A kaitset, samas kui 32 A laadimisjaamade puhul on soovitatav kasutada 40 A kaitset), ja see peab vastama vähemalt ühele järgmistest standarditest: IEC 60947-2, IEC 60947-6-2, IEC 61009-1, IEC 60898 seeria või IEC 60269 seeria.

HÜÜTTEVÕTTEKS KASUTAMISE SOOVITUS
Vastavalt direktiivile 2012/19/EÜ ei tohi toodet selle kasutusaja lõppedes hävitada linnajäätmetena. See tuleks viia kogumispunkti või turustajale, kes pakub spetsiaalset ja diferentseeritud jäätmekäitlust.

ÕIGUSLIK TEADE
Käesolevas käsiraamatus olev teave võib muutuda ette teatamata ja see ei kohusta tootjat. Käesolevas käsiraamatus olevad pildid on illustratiivsed ja võivad erineda tarnitud toote välimusest.

KONTAKTDATAD
Tootja: Teltonika Energy
Foorum: https://community.teltonika.lt/
E-post: info@teltonika.lt

FI TURVALLISUUS- JA HUOLTOOHJEET

Asennus, huolto ja huoltopalvelut tulee suorittaa vain pätevöityneiden henkilöiden toimesta sovellettavien paikallisten säädösten mukaisesti. Luvaton asennus ja muutokset mitätöivät valmistajan takuun.

Älä käytä laturia, jos kotelo tai liitin on haljennut, avattu, rikki tai siinä on muita vaurioiden merkkejä. Jos liitin alkaa sulaa tai päästää savua, älä koske siihen. Jos mahdollista, keskeytä lataustoiminta.

Ennen kuoren avaamista tai laturin puhdistamista sammuta laite. Älä käytä puhdistusaineita mihinkään osaan laturista. Käytä puhdasta, kuivaa liinaa pölyn ja lian poistamiseen. Älä avaa kuorta sateessa.

Käytä Teltonika EVC 2 -laturia määritettyjen käyttöparametrien ja Yleisten ja Sähköisten Spesifikaatioiden mukaisissa normaalin ympäristön olosuhteissa. Vältä laturin asentamista paikkoihin, joissa on äärimmäiset sääolosuhteet tai suora auringonpaiste.

YKSINKERTAISTETTU EU:N VASTAAVUUSVÄITTÄMÄ
Tällä ilmoituksella Teltonika Energy ilmoittaa, että EVC 2 -laitteet täyttävät direktiivien 2014/53/EU, 2014/30/EU ja 2014/35/EU vaatimukset.

TURVALLISUUSSUOSITUKSET
Seuraa kaikkia turvallisuus- ja asennusohjeita huolellisesti. Ohjeiden noudattamatta jättäminen voi aiheuttaa turvallisuusvaaran ja/tai laitteiston vian. Kaikki mahdolliset vahingot, jotka johtuvat ohjeiden laiminlyönnistä tai ohjeiden vastaisista toimista, eivät kuulu tuotteen takuuseen.

LIITINSUOSITUKSET JA ASENNUSOHJEET
Älä käytä, jos latauskaapeli on kulunut, sen eristys on rikkoutunut tai siinä on merkkejä vaurioista, tai jos ajoneuvon pistoke tai sähköpistoke on likainen, märkä tai vaurioitunut. Älä käytä latauskaapelia kaapelialustimen tai jatkojohdon kanssa. Älä missään olosuhteissa kiristä latauskaapelia sen ollessa kytkettynä.

ASENNUSOHJEET
Varmista, että asennuspinta pystyy tukemaan laturin painoa ja kestämään käytöstä aiheutuvat mekaaniset voimat.

Laturi on kytkettävä pysyvästi asennuksen sähkömaahan.

Älä asenna laturia suoraan auringonvaloon tai lähelle helposti syttyviä, räjähtäviä tai palavia materiaaleja, kemikaaleja tai liuottimia, kaasuputkia tai höyryputkia, pattereita tai akkuja, eikä alueille, jotka altistuvat tulville, korkealle kosteudelle tai juoksevalle vedelle.

SÄHKÖLLINEN SUOJAUS
Virtajohto on kytkettävä olemassa olevaan asennukseen ja sen tulee olla paikallisten säädösten mukainen.

Käyttäjän sähköverkkoon on sisällyttävä erillinen jäännösvirran suojalaite (RCD) tyyppi A sekä ylivirtasuojaus (MCB). Suojakytkimet eivät sisälly pakkaukseen ja ne on ostettava erikseen.

Lailliset vaihtoehdot:
ASENNUSVAIHTOEHTO 1 – Jäännösvirran suoja (RCBO) tyyppi A, jonka irrotusvirta on 30 mA ja ylivirtasuojaus 16–32 A (suositellaan valittavaksi käytettävän laitteen mukaan. 16 A latausasemille suositellaan 20 A suojakytkintä, kun taas 32 A latausasemille suositellaan 40 A suojakytkintä), joka täyttää vähintään yhden seuraavista standardeista: IEC 61009-1 tai IEC 60947-2.

ASENNUSVAIHTOEHTO 2 – Jäännösvirran suoja (RCCB tai RCD) tyyppi A, jonka irrotusvirta on 30 mA ja joka täyttää vähintään yhden seuraavista standardeista: IEC 61008-1, IEC 61009-1, IEC 60947-2 tai IEC 62423. Lisäksi on asennettava ylivirtasuojaus (MCB), jonka nimellisarvo on vähintään 16–32 A (suositellaan valittavaksi käytettävän laitteen mukaan. 16 A latausasemille suositellaan 20 A suojakytkintä, kun taas 32 A latausasemille suositellaan 40 A suojakytkintä), ja sen on täytettävä vähintään yksi seuraavista standardeista: IEC 60947-2, IEC 60947-6-2, IEC 61009-1, IEC 60898 sarja tai IEC 60269 sarja.

HÄVITTÄMISOHJE
Direktiivin 2012/19/EY mukaisesti tuotetta ei saa hävittää sen käyttöiän päätyttyä yhdyskuntajätteenä. Se on vietävä keräyskeskukseen tai jakelijalle, joka tarjoaa erityistä ja eriytettyä jätehuoltoa.

OIKEUDELLINEN ILMOITUS
Kaikki tämän käyttöoppaan tiedot voivat muuttua ilman ennakkoilmoitusta, eikä se luo valmistajalle mitään velvoitteita. Käyttöoppaan kuvat ovat vain havainnollistamistarkoituksessa, ja ne saattavat poiketa toimitetusta tuotteesta.

YHTEYSTIEDOT
Valmistaja: Teltonika Energy
Yhteisöfoorumi: https://community.teltonika.lt/
Sähköposti: info@teltonika.lt

DE SICHERHEITS- UND WARTUNGSHINWEISE

Die Installation, Wartung und Instandhaltung des Ladegeräts darf nur von Personen durchgeführt werden, die über die entsprechenden Qualifikationen gemäß den geltenden örtlichen Vorschriften verfügen. Bei nicht autorisierten Installationen und Änderungen erlischt die Garantie des Herstellers.

Verwenden Sie das Ladegerät nicht, wenn das Gehäuse oder der Stecker Risse aufweist, geöffnet oder gebrochen ist oder andere Anzeichen einer Beschädigung aufweist. Wenn der Stecker zu schmelzen beginnt oder Rauch ausstößt, berühren Sie ihn nicht. Stellen Sie den Ladevorgang nach Möglichkeit ein.

Bevor Sie die Abdeckung öffnen oder das Ladegerät reinigen, schalten Sie das Gerät aus. Verwenden Sie keine Reinigungsmittel für die Teile des Ladegeräts. Verwenden Sie ein sauberes, trockenes Tuch, um Staub und Schmutz zu entfernen. Öffnen Sie den Deckel nicht im Regen.

Verwenden Sie das Teltonika EVC 2 Ladegerät unter den in den allgemeinen und elektrischen Spezifikationen angegebenen Betriebsparametern und normalen Umgebungsbedingungen. Vermeiden Sie es, das Ladegerät an einem Ort zu installieren, der extremen Wetterbedingungen oder direkter Sonneneinstrahlung ausgesetzt ist.

VEREINFACHTE EU-KONFORMITÄTSERKLÄRUNG
Hiermit erklärt Teltonika Energy, dass das EVC 2-Gerät mit den Richtlinien 2014/53/EU, 2014/30/EU und 2014/35/EU konform ist.

SICHERHEITSEMPFEHLUNGEN
Befolgen Sie alle Sicherheits- und Installationsanweisungen sorgfältig. Die Nichtbeachtung der Anweisungen kann ein Sicherheitsrisiko darstellen und/oder zu Fehlfunktionen des Geräts führen. Jegliche Schäden, die durch Nichtbeachtung oder Handlungen entgegen den Anweisungen in dieser Anleitung entstehen, sind von der Produktgarantie ausgeschlossen.

ANSCHLUSSEMPFEHLUNGEN UND INSTALLATIONSANWEISUNGEN
Verwenden Sie das Ladekabel nicht, wenn es ausgefranst ist, eine gebrochene Isolierung oder Anzeichen einer Beschädigung aufweist oder der Fahrzeugstecker oder die Steckdose schmutzig, nass oder beschädigt ist. Verwenden Sie das Ladekabel nicht mit einem Kabeladapter oder einem Verlängerungskabel. Ziehen Sie das Ladekabel unter keinen Umständen fest, während es angeschlossen ist.

INSTALLATIONSANLEITUNG
Vergewissern Sie sich, dass die Montagefläche das Gewicht des Ladegeräts tragen kann und den bei der Benutzung auftretenden mechanischen Kräften standhält.

Das Ladegerät muss dauerhaft an die elektrische Masse der Anlage angeschlossen sein.

Installieren Sie das Ladegerät nicht in direktem Sonnenlicht oder in der Nähe von entflammbaren, explosiven oder brennbaren Materialien, Chemikalien oder Lösungsmitteln, Gasleitungen oder Dampfauslässen, Heizkörpern oder Batterien sowie in Bereichen mit Überschwemmungen, hoher Feuchtigkeit und fließendem Wasser.

ELEKTRISCHER SCHUTZ
Die Stromversorgungsleitung muss an eine bestehende Installation angeschlossen werden und den örtlichen Vorschriften entsprechen.

Das Stromnetz des Benutzers muss einen speziellen Fehlerstromschutzschalter (RCD) Typ A sowie einen Überstromschutz (MCB) enthalten. Unterbrecher sind nicht im Paket enthalten und müssen separat gekauft werden.

Legitimierte Optionen:
INSTALLATIONSOPTION 1 – Ein Fehlerstromschutzschalter (RCBO) Typ A mit einem Auslösestrom von 30 mA und mit einem Überstromschutz von 16 - 32 A (es wird empfohlen, das Gerät entsprechend zu wählen. Für Ladestationen mit 16 A wird die Verwendung von 20 A empfohlen, während für 32 A die Verwendung von 40 A empfohlen wird) gemäß mindestens einer der folgenden Normen: IEC 61009-1 oder IEC 60947-2.

INSTALLATIONSOPTION 2 – Fehlerstromschutz (RCCB oder RCD) Typ A mit Auslösestrom 30 mA gemäß mindestens einer der Normen IEC 61008-1 oder IEC 61009-1 oder IEC 60947-2 oder IEC 62423. Zusätzlich Überstromschutz (MCB) für mindestens 16-32 A (es wird empfohlen, den Schutz entsprechend dem verwendeten Gerät auszuwählen. Für Ladestationen mit 16 A wird die Verwendung von 20 A empfohlen, während für 32 A die Verwendung von 40 A empfohlen wird) installiert werden und mindestens einer der folgenden Normen entsprechen: IEC 60947-2, IEC 60947-6-2, IEC 61009-1, IEC 60898-Serie oder IEC 60269-Serie.

ENTSORGUNGSHINWEIS
Gemäß der Richtlinie 2012/19/ EG sollte das Produkt am Ende seiner Nutzungsdauer nicht als Siedlungsabfall entsorgt werden. Es sollte zu einer Sammelstelle oder zu einem Händler gebracht werden, der eine spezielle und differenzierte Abfallentsorgung anbietet.

RECHTLICHER HINWEIS
Alle Informationen in diesem Handbuch können ohne vorherige Ankündigung geändert werden und stellen keine Verpflichtung seitens des Herstellers dar. Die Abbildungen in diesem Handbuch dienen nur der Illustration und können vom gelieferten Produkt abweichen.

KONTAKTE
Hersteller: Teltonika Energy
Crowd forum: https://community.teltonika.lt/
Email: info@teltonika.lt

GR ΟΔΗΓΙΕΣ ΑΣΦΑΛΕΙΑΣ ΚΑΙ ΣΥΝΤΗΡΗΣΗΣ

Η εγκατάσταση, η συντήρηση και η επισκευή του φορτιστή πρέπει να γίνονται μόνο από προσωπικό με κατάλληλες προσόντα και σύμφωνα με τις ισχύουσες τοπικές κανονιστικές απαιτήσεις. Η μη εξουσιοδοτημένη εγκατάσταση και οι τροποποιήσεις ακυρώνουν την εγγύηση του κατασκευαστή.

Μην χρησιμοποιείτε το φορτιστή εάν το περίβλημα ή ο σύνδεσμος είναι ραγισμένα, ανοιχτά, σπασμένα ή εμφανίζουν άλλες ενδείξεις ζημιάς. Εάν ο σύνδεσμος αρχίσει να λιώνει ή να εκλύει καπνό, μην τον αγγίζετε. Εάν είναι δυνατόν, σταματήστε τις δραστηριότητες φόρτισης.

Πριν ανοίξετε το κάλυμμα ή καθαρίσετε το φορτιστή, κλείστε τη συσκευή. Μην χρησιμοποιείτε διαλύτες καθαρισμού σε κανένα μέρος του φορτιστή. Χρησιμοποιήστε ένα καθαρό, στεγνό πανί για να αφαιρέσετε τη σκόνη και τη βρωμιά. Μην ανοίγετε το κάλυμμα όταν βρέχει.

Χρησιμοποιήστε τον φορτιστή Teltonika EVC 2 υπό τις παραμέτρους λειτουργίας και σε κανονικές συνθήκες περιβάλλοντος όπως καθορίζονται στις Γενικές και Ηλεκτρικές Προδιαγραφές. Αποφύγετε την εγκατάσταση του φορτιστή σε χώρο με ακραίες καιρικές συνθήκες ή σε χώρο που πλήττεται άμεσα από το ηλιακό φως.

ΑΠΛΟΠΟΙΗΜΕΝΗ ΔΗΛΩΣΗ ΣΥΜΜΟΡΦΩΣΗΣ ΕΕ
Με την παρούσα, η Teltonika Energy δηλώνει ότι ο εξοπλισμός EVC 2 συμμορφώνεται με τις οδηγίες 2014/53/EU, 2014/30/EU και 2014/35/EU.

ΣΥΣΤΑΣΕΙΣ ΑΣΦΑΛΕΙΑΣ
Ακολουθήστε προσεκτικά όλες τις οδηγίες ασφαλείας και εγκατάστασης. Η μη τήρηση των οδηγιών μπορεί να δημιουργήσει κίνδυνο για την ασφάλεια και/ή να προκαλέσει δυσλειτουργία του εξοπλισμού. Οποιεσδήποτε ζημιές προκύψουν λόγω παράβλεψης ή ενεργειών αντίθετων με τις οδηγίες του παρόντος εγχειριδίου εξαιρούνται από την εγγύηση του προϊόντος.

ΣΥΣΤΑΣΕΙΣ ΣΥΝΔΕΣΜΩΝ ΚΑΙ ΟΔΗΓΙΕΣ ΕΓΚΑΤΑΣΤΑΣΗΣ
Μην χρησιμοποιείτε το καλώδιο φόρτισης αν είναι φθαρμένο, έχει σπασμένη μόνωση ή εμφανίζει σημάδια ζημιάς ή αν το βύσμα του οχήματος ή η ηλεκτρική πρίζα είναι βρώμικα, βρεγμένα ή κατεστραμμένα. Μην χρησιμοποιείτε το καλώδιο φόρτισης με αντάπτορα καλωδίου ή καλώδιο επέκτασης. Σε καμία περίπτωση, μην σφίγγετε το καλώδιο φόρτισης ενώ είναι συνδεδεμένο.

ΟΔΗΓΙΕΣ ΕΓΚΑΤΑΣΤΑΣΗΣ
Βεβαιωθείτε ότι η επιφάνεια τοποθέτησης μπορεί να υποστηρίξει επαρκώς το βάρος του φορτιστή και να αντέξει τις μηχανικές δυνάμεις που σχετίζονται με τη χρήση.

Ο φορτιστής πρέπει να είναι μόνιμα συνδεδεμένος με τη γείωση της εγκατάστασης.

Μην εγκαταστήσετε το φορτιστή σε άμεσο ηλιακό φως ή κοντά σε εύφλεκτα, εκρηκτικά ή εύκολα καύσιμα υλικά, χημικά ή διαλύτες, σωλήνες αερίου ή εκροές ατμού, καλοριφέρ ή μπαταρίες, και περιοχές που πλήττονται από πλημμύρες, υψηλή υγρασία ή τρεχούμενο νερό.

ΗΛΕΚΤΡΙΚΗ ΠΡΟΣΤΑΣΙΑ
Η γραμμή τροφοδοσίας πρέπει να συνδεθεί σε υπάρχουσα εγκατάσταση και να είναι σύμφωνα με τις τοπικές κανονιστικές απαιτήσεις.

Το ηλεκτρικό δίκτυο του χρήστη πρέπει να περιλαμβάνει ένα ειδικό Διακόπτη Υπολειμματικού Ρεύματος (RCD) Τύπου A, καθώς και προστασία υπερφόρτωσης (MCB). Οι διακόπτες δεν περιλαμβάνονται στη συσκευασία και πρέπει να αγοραστούν ξεχωριστά.

Νόμιμες επιλογές:
ΕΠΙΛΟΓΗ ΕΓΚΑΤΑΣΤΑΣΗΣ 1 – Προστασία από υπολειμματικό ρεύμα (RCBO) Τύπου A με ρεύμα αποκοπής 30 mA και προστασία υπερφόρτωσης 16-32 A (συνιστάται η επιλογή ανάλογα με τη συσκευή που χρησιμοποιείται. Για σταθμούς φόρτισης 16 A συνιστάται η χρήση διακόπτη 20A, ενώ για 32A η χρήση διακόπτη 40 A), σύμφωνα με τουλάχιστον ένα από τα πρότυπα: IEC 61009-1 ή IEC 60947-2.

ΕΠΙΛΟΓΗ ΕΓΚΑΤΑΣΤΑΣΗΣ 2 – Προστασία από υπολειμματικό ρεύμα (RCCB ή RCD) Τύπου A με ρεύμα αποκοπής 30 mA σύμφωνα με τουλάχιστον ένα από τα πρότυπα IEC 61008-1, IEC 61009-1, IEC 60947-2 ή IEC 62423. Επιπλέον, προστασία υπερφόρτωσης (MCB) με βαθμολογία τουλάχιστον 16-32 A (συνιστάται η επιλογή ανάλογα με τη συσκευή που χρησιμοποιείται. Για σταθμούς φόρτισης 16 A συνιστάται η χρήση διακόπτη 20A, ενώ για 32A η χρήση διακόπτη 40 A), η οποία πρέπει να είναι σύμφωνη με τουλάχιστον ένα από τα παρακάτω πρότυπα: IEC 60947-2, IEC 60947-6-2, IEC 61009-1, IEC 60898 σειρά ή IEC 60269 σειρά.

ΣΥΜΒΟΥΛΗ ΑΠΟΡΡΙΨΗΣ
Σύμφωνα με την οδηγία 2012/19/EK, στο τέλος της ωφέλιμης ζωής του, το προϊόν δεν πρέπει να απορρίπτεται ως αστικά απόβλητα. Θα πρέπει να μεταφερθεί σε ένα κέντρο συλλογής ή σε έναν διανομέα που παρέχει ειδική και διαφοροποιημένη διάθεση αποβλήτων.

ΝΟΜΙΚΗ ΕΙΔΟΠΟΙΗΣΗ
Οποιαδήποτε πληροφορία σε αυτό το εγχειρίδιο ενδέχεται να αλλάξει χωρίς προειδοποίηση και δεν δημιουργεί καμία υποχρέωση εκ μέρους του κατασκευαστή. Οι εικόνες σε αυτό το εγχειρίδιο είναι για σκοπούς εικονογράφησης και ενδέχεται να διαφέρουν από το παραδοθέν προϊόν.

ΕΠΙΚΟΙΝΩΝΙΑ
Κατασκευαστής: Teltonika Energy
Φόρουμ κοινού: https://community.teltonika.lt/
Ηλεκτρονική διεύθυνση: info@teltonika.lt

HU BIZTONSÁGI ÉS KARBA TARTÁSI UTAITÁSOK

A töltő telepítését, karbantartását és szervizelését csak megfelelő képesítéssel rendelkező, az alkalmazandó helyi szabályozásoknak megfelelő személy végezheti. A jogosulatlan telepítés és módosítások érvénytelenítik a gyártói garanciát.

Ne használja a töltőt, ha a burkolat vagy a csatlakozó repedt, nyitott, törött vagy bármilyen egyéb károsodás jeleit mutatja. Ha a csatlakozó elkezd olvadni vagy füstölni kezd, ne érintse meg. Ha lehetséges, állítsa le a töltést.

Mielőtt kinyitná a fedelet vagy tisztítaná a töltőt, kapcsolja ki a készüléket. Ne használjon tisztítószereket a töltő bármely részén. Használjon tiszta, száraz ruhát a por és a szennyeződések eltávolítására. Ne nyissa ki a fedelet esőben.

A Teltonika EVC 2 töltőt a Működési Paraméterek és az Általános és Elektronikai Műszaki Adatokban meghatározott normál környezeti feltételek mellett használja. Kerülje a töltő telepítését olyan helyen, ahol szélsőséges időjárási körülmények vannak, vagy közvetlenül napfény éri.

EGYSZERŰSÍTETT EU MEGFELELŐSÉGI NYILATKOZAT
Ezúton a Teltonika Energy kijelenti, hogy az EVC 2 eszköz megfelel a 2014/53/EU, 2014/30/EU és 2014/35/EU irányelveknek.

BIZTONSÁGI AJÁNLÁSOK
Kövesse gondosan az összes biztonsági és telepítési utasítást. Az utasítások figyelmen kívül hagyása biztonsági kockázatot jelenthet és/vagy meghibásodáshoz vezethet. Az ebből adódó károk a termék garanciájából ki vannak zárva.

CSATLAKOZÓ AJÁNLÁSOK ÉS TELEPÍTÉSI UTASÍTÁSOK
Ne használja, ha a töltőkábel elhasználódott, megszakadt a szigetelése, vagy bármilyen sérülés jeleit mutatja, vagy ha a jármű csatlakozója vagy az elektromos aljzat szennyezett, vizes vagy sérült. Ne használja a töltőkábeleket kábeladapterrel vagy hosszabbítóval. Semmilyen körülmények között ne húzza meg a töltőkábeleket, miközben azok csatlakoztatva vannak.

TELEPÍTÉSI UTASÍTÁSOK
Biztosítani kell, hogy a rögzítési felület megfelelően támogassa a töltő súlyát, és ellenálljon a használattal járó mechanikai erőknek.

A töltőt állandóan csatlakoztatni kell az elektromos földeléshez.

Ne telepítse a töltőt közvetlen napfénynek kitett helyre, vagy gyúlékony, robbanásveszélyes vagy éghető anyagok, vegyi anyagok vagy oldószerek, gázcsövek vagy gőzkibocsátók, radiátorok vagy akkumulátorok, illetve áradásra, magas páratartalomra és folyóvízre hajlamos területek közelébe.

ELEKTRONIKAI VÉDELEM
A tápellátó vonalat egy meglévő telepítéshez kell csatlakoztatni, és az megfeleljen a helyi előírásoknak.

A felhasználó elektromos hálózatának tartalmaznia kell egy dedikált maradékáram-védelmi eszközt (RCD) A típusú, valamint túláramvédelmet (MCB). A biztosítékok nincsenek a csomagban, és külön kell megvásárolni őket.

Jogos lehetőségek:
TELEPÍTÉSI LEHETŐSÉG 1 – Maradékáram-védelem (RCBO) A típusú, 30 mA áramelterítési beállítással és 16-32 A túláram-védelemmel (ajánlott a használt eszközhöz megfelelő értéket választani. 16 A töltőállomásokhoz 20 A besorolás használata ajánlott, míg a 32 A-hoz 40 A besorolás javasolt) az alábbi szabványok közül legalább egy szerint: IEC 61009-1 vagy IEC 60947-2.

TELEPÍTÉSI LEHETŐSÉG 2 – Maradékáram-védelem (RCCB vagy RCD) A típusú, 30 mA áramelterítési beállítással az alábbi szabványok közül legalább egy szerint: IEC 61008-1, IEC 61009-1, IEC 60947-2 vagy IEC 62423. Továbbá, túláram-védelem (MCB) legalább 16-32 A értékkel (ajánlott a használt eszközhöz megfelelő értéket választani. 16 A töltőállomásokhoz 20 A besorolás használata ajánlott, míg a 32 A-hoz 40 A besorolás javasolt), amelyet telepíteni kell, és amelynek meg kell felelnie az alábbi szabványok legalább egyikének: IEC 60947-2, IEC 60947-6-2, IEC 61009-1, IEC 60898 sorozat vagy IEC 60269 sorozat.

TISZTÍTÁSI TÁMOGATÁS
A 2012/19/EK irányelvvel összhangban a termék a hasznos élettartamának végén nem ártalmatlanítható városi hulladékként. A terméket olyan gyűjtőközpontba vagy a weboldalon található forgalmazóhoz kell szállítani, amely speciális és differenciált hulladékártalmatlanítást biztosít.

JOGI NYILATKOZAT
A kézikönyvben szereplő információk előzetes értesítés nélkül változhatnak, és nem jelentnek kötelezettséget a gyártó részéről. A kézikönyvben szereplő képek illusztrációs célokat szolgálnak, és eltérhetnek a szállított terméktől.

KAPCSOLATOK
Gyártó: Teltonika Energy
Közösségi fórum: https://community.teltonika.lt/
E-mail: info@teltonika.lt

IT ISTRUZIONI DI SICUREZZA E MANUTENZIONE

L'installazione, la manutenzione e la riparazione del caricabatterie devono essere eseguite solo da personale qualificato secondo le normative locali applicabili. L'installazione non autorizzata e le modifiche annullano la garanzia del produttore.

Non utilizzare il caricabatterie se la custodia o il connettore è rotto, aperto, danneggiato o mostra qualsiasi altro segno di danno. Se il connettore inizia a fondersi o emette fumo, non toccarlo. Se possibile, interrompere le attività di ricarica.

Prima di aprire il coperchio o pulire il caricabatterie, spegnere il dispositivo. Non utilizzare solventi di pulizia su alcuna parte del caricabatterie. Usare un panno pulito e asciutto per rimuovere polvere e sporco. Non aprire il coperchio sotto la pioggia.

Utilizzare il caricabatterie Teltonika EVC 2 secondo i parametri di funzionamento e nelle condizioni ambientali normali specificate nelle Specifiche Generali ed Elettriche. Evitare di installare il caricabatterie in luoghi soggetti a condizioni atmosferiche estreme o direttamente esposti alla luce solare.

DICHIARAZIONE DI CONFORMITÀ SEMPLIFICATA DELL'UE
Con la presente, Teltonika Energy dichiara che l'attrezzatura EVC 2 è conforme alla Direttiva 2014/53/UE, alla Direttiva 2014/30/UE e alla Direttiva 2014/35/UE.

RACCOMANDAZIONI DI SICUREZZA
Segui attentamente tutte le istruzioni di sicurezza e installazione. Il mancato rispetto delle istruzioni può rappresentare un rischio per la sicurezza e/o causare malfunzionamenti dell'attrezzatura. Qualsiasi danno derivante dalla negligenza o da azioni contrarie alle istruzioni di questo manuale è escluso dalla garanzia del prodotto.

RACCOMANDAZIONI SUI CONNETTORI E ISTRUZIONI DI INSTALLAZIONE
Non utilizzare se il cavo di ricarica è sfilacciato, ha l'isolamento rotto o mostra segni di danneggiamento, o se la spina del veicolo o la presa elettrica sono sporche, bagnate o danneggiate. Non utilizzare il cavo di ricarica con un adattatore per cavo o un cavo di estensione. In nessun caso, non stringere il cavo di ricarica mentre è collegato.

ISTRUZIONI DI INSTALLAZIONE
Assicurarsi che la superficie di montaggio possa supportare adeguatamente il peso del caricabatterie e resistere alle forze meccaniche associate all'uso.

Il caricabatterie deve essere permanentemente collegato alla terra elettrica dell'installazione.

Non installare il caricabatterie alla luce diretta del sole, o vicino a materiali infiammabili, esplosivi o combustibili, sostanze chimiche o solventi, tubi del gas o uscite di vapore, radiatori o batterie, e aree soggette a allagamenti, alta umidità e acqua corrente.

PROTEZIONE ELETTRICA
La linea di alimentazione deve essere cablata a un'installazione esistente e deve essere conforme alle normative locali.

La rete elettrica dell'utente deve includere un dispositivo di protezione contro i guasti a terra (RCD) di tipo A, nonché protezione contro il sovraccarico (MCB). I dispositivi di protezione non sono inclusi nel pacchetto e devono essere acquistati separatamente.

Opzioni legittime:
OPZIONE DI INSTALLAZIONE 1 – Protezione contro i guasti a terra (RCBO) di tipo A con corrente di sgancio di 30 mA e protezione contro il sovraccarico da 16-32 A (si raccomanda di selezionare in base al dispositivo in uso. Per stazioni di ricarica da 16 A si consiglia di usare una protezione da 20 A, mentre per quelle da 32 A si consiglia una protezione da 40 A) secondo almeno uno degli standard seguenti: IEC 61009-1 o IEC 60947-2.

OPZIONE DI INSTALLAZIONE 2 – Protezione contro i guasti a terra (RCCB o RCD) di tipo A con corrente di sgancio di 30 mA secondo almeno uno degli standard IEC 61008-1, IEC 61009-1, IEC 60947-2 o IEC 62423. Inoltre, deve essere installata una protezione contro il sovraccarico (MCB) con una valutazione di almeno 16-32 A (si raccomanda di selezionare in base al dispositivo in uso. Per stazioni di ricarica da 16 A si consiglia di usare una protezione da 20 A, mentre per quelle da 32 A si consiglia una protezione da 40 A) che deve essere conforme ad almeno uno dei seguenti standard: IEC 60947-2, IEC 60947-6-2, IEC 61009-1, IEC 60898 serie o IEC 60269 serie.

CONSIGLI PER LO SMALTIMENTO
In conformità alla Direttiva 2012/19/CE, al termine della sua vita utile, il prodotto non deve essere smaltito come rifiuto urbano. Deve essere portato in un centro di raccolta o presso un distributore che provvede allo smaltimento di rifiuti speciali e differenziati.

AVVISO LEGALE
Le informazioni contenute in questo manuale possono essere modificate senza preavviso e non rappresentano alcun obbligo da parte del produttore. Le immagini in questo manuale sono a scopo illustrativo e potrebbero differire dal prodotto consegnato.

CONTATTI
Produttore: Teltonika Energy
Forum della community: https://community.teltonika.lt/
Email: info@teltonika.lt

LV DROŠĪBAS UN UZRAUDZĪBAS INSTRUKCIJAS

Uzlādes iekārtas uzstādīšanu, apkopi un servisa darbus drīkst veikt tikai kvalificēts personāls, kas atbilst attiecīgajiem vietējiem noteikumiem. Neautorizēta uzstādīšana un modifikācijas padara ražotāja garantiju nederīgu.

Nelietojiet lādētāju, ja tā korpuss vai savienotājs ir plaisājis, atvērts, saplīsis vai ir jebkādas citas bojājumu pazīmes. Ja savienotājs sāk kausēt vai izdala dūmus, nelietojiet to. Ja iespējams, pārtrauciet uzlādes darbību.

Pirms atverat vāku vai veicat tīrīšanu, izslēdziet ierīci. Nelietojiet tīrīšanas šķidrumus nevienai uzlādes ierīces daļai. Lietojiet tīru, sausu drānu, lai notīrītu putekļus un netīrumus. Neatveriet vāku lietus laikā.

Izmantojiet Teltonika EVC 2 lādētāju tikai norādītajos darbības parametros un parastajos vides apstākļos, kas norādīti Vispārējās un Elektriskajās specifikācijās. Izvairieties no uzlādes ierīces uzstādīšanas vietās ar ekstrēmiem laikapstākļiem vai tieši pakļautām saules gaismas iedarbībai.

DAUDZĀK LIETOTĀS ES ATBILSTĪBAS DEKLARĀCIJA
Ar šo Teltonika Energy apliecina, ka EVC 2 iekārta atbilst Direktīvām 2014/53/EU, 2014/30/EU un 2014/35/EU.

DROŠĪBAS IETEIKUMI
Rūpīgi ievērojiet visas drošības un uzstādīšanas instrukcijas. Norādījumu neievērošana var radīt drošības apdraudējumu un/vai bojājumus iekārtai. Jebkādi radušies bojājumi, kas rodas, neievērojot vai veicot darbības, kas ir pretēji šī rokasgrāmatas instrukcijām, netiek segti produkta garantijā.

SAVIENOTĀJA IETEIKUMI UN UZSTĀDĪŠANAS INSTRUKCIJAS
Nelietojiet, ja uzlādes kabelis ir saplaisājis, tam ir bojāta izolācija vai ir citas bojājuma pazīmes, vai ja transportlīdzekļa spraudnis vai elektriskā ligzda ir netīra, mitra vai bojāta. Nelietojiet uzlādes kabeli ar adapteri vai pagarinātāju. Nekādā gadījumā nepievienojiet uzlādes kabeli, kad tas ir savienots.

UZSTĀDĪŠANAS INSTRUKCIJAS
Pārliecinieties, ka uzstādīšanas virsma var pietiekami atbalstīt lādētāja svaru un izturēt mehāniskās slodzes, kas saistītas ar lietošanu.

Lādētājs jāpievelk pastāvīgi pie uzstādīšanas elektriskā zemējuma.

Nelietojiet lādētāju tiešos saules staros vai tuvumā viegli uzliesmojošiem, sprādzienbīstamiem vai viegli uzliesmojošiem materiāliem, ķīmiskiem savienojumiem vai šķīdinātājiem, gāzes caurulēm vai tvaiku izvadiem, radiatoriem vai akumulatoriem, kā arī vietās, kur ir plūdi, augsts mitrums un tekošs ūdens.

ELEKTROAPROKŠANAS AIZSARDZĪBA
Strāvas piegādes līnija jāpievelk pie esošās instalācijas un jāatbilst vietējiem noteikumiem.

Lietotāja elektriskajā tīklā jāiekļauj speciāls atlikušās strāvas ierīces (RCD) veids A, kā arī pārsprieguma aizsardzība (MCB). Automatizētie slēdži nav iekļauti komplektācijā un jāiegādājas atsevišķi.

Legitīmas opcijas:
UZSTĀDĪŠANAS OPCIJA 1 – Atlikušās strāvas aizsardzība (RCBO) veids A ar izslēgšanas strāvu 30 mA un ar pārsprieguma aizsardzību 16-32 A (ieteicams izvēlēties atbilstoši izmantotajam ierīces tipam. 16 A uzlādes stacijām ieteicams izmantot 20 A vērtējumu, bet 32 A - 40 A) saskaņā ar vismaz vienu no šādiem standartiem: IEC 61009-1 vai IEC 60947-2.

UZSTĀDĪŠANAS OPCIJA 2 – Atlikušās strāvas aizsardzība (RCCB vai RCD) veids A ar izslēgšanas strāvu 30 mA saskaņā ar vismaz vienu no šādiem standartiem IEC 61008-1 vai IEC 61009-1 vai IEC 60947-2 vai IEC 62423. Papildus jāinstalē pārsprieguma aizsardzība (MCB), kas ir vismaz 16-32 A (ieteicams izvēlēties atbilstoši izmantotajam ierīces tipam. 16 A uzlādes stacijām ieteicams izmantot 20 A vērtējumu, bet 32 A - 40 A) un tādējādi jābūt saskaņotai vismaz ar vienu no šiem standartiem: IEC 60947-2, IEC 60947-6-2, IEC 61009-1, IEC 60898 sērija vai IEC 60269 sērija.

ATBRĪVOŠANAS PASĀKUMI
Saskaņā ar Direktīvu 2012/19/EK, beidzoties derīgās lietošanas laikam, izstrādājumu nedrīkst izmest kā sadzīves atkritumus. Tas jānogādā savākšanas centrā vai pie izplatītāja, kas nodrošina īpašu un diferencētu atkritumu iznīcināšanu.

JURIDISKAIS PAZIŅOJUMS
Jebkura informācija šajā rokasgrāmatā var tikt mainīta bez iepriekšēja brīdinājuma un tā nepārstāv ražotāja saistības. Šajā rokasgrāmatā iekļautās bildes ir tikai ilustratīvi piemēri un tās var atšķirties no piegādātā produkta.

KONTAKTI
Ražotājs: Teltonika Energy
Kopienas forums: https://community.teltonika.lt/
E-pasts: info@teltonika.lt

PT INSTRUÇÕES DE SEGURANÇA E MANUTENÇÃO

A instalação, manutenção e serviço do carregador devem ser realizados apenas por pessoal com qualificações relevantes, de acordo com as regulamentações locais aplicáveis. Instalações não autorizadas e modificações anulam a garantia do fabricante.

Não use o carregador se a caixa ou o conector estiverem rachados, abertos, quebrados ou apresentarem qualquer outro sinal de dano. Se o conector começar a derreter ou emitir fumaça, não o toque. Se possível, pare as atividades de carregamento.

Antes de abrir a tampa ou limpar o carregador, desligue o dispositivo. Não utilize solventes de limpeza em nenhuma parte do carregador. Use um pano limpo e seco para remover poeira e sujeira. Não abra a tampa na chuva.

Use o carregador Teltonika EVC 2 dentro dos parâmetros de operação e nas condições normais de ambiente especificadas nas Especificações Gerais e Elétricas. Evite instalar o carregador em locais com condições climáticas extremas ou diretamente expostos à luz solar.

DECLARAÇÃO SIMPLIFICADA DE CONFORMIDADE DA UE
Por meio deste, a Teltonika Energy declara que o equipamento EVC 2 está em conformidade com a Diretiva 2014/53/UE, a Diretiva 2014/30/UE e a Diretiva 2014/35/UE.

RECOMENDAÇÕES DE SEGURANÇA
Siga todas as instruções de segurança e instalação cuidadosamente. O não cumprimento das instruções pode representar um risco de segurança e/ou causar mau funcionamento do equipamento. Quaisquer danos resultantes do desrespeito ou de ações contrárias às instruções deste manual estão excluídos da garantia do produto.

RECOMENDAÇÕES DE CONECTORES E INSTRUÇÕES DE INSTALAÇÃO
Não use o cabo de carregamento se ele estiver desgastado, com isolamento quebrado ou apresentar sinais de dano, ou se o plugue do veículo ou a tomada elétrica estiverem sujos, molhados ou danificados. Não use o cabo de carregamento com adaptador de cabo ou cabo de extensão. Sob nenhuma circunstância, aperte o cabo de carregamento enquanto ele estiver conectado.

INSTRUÇÕES DE INSTALAÇÃO
Certifique-se de que a superfície de montagem possa suportar adequadamente o peso do carregador e resistir às forças mecânicas associadas ao uso.

O carregador deve estar permanentemente conectado à terra elétrica da instalação.

Não instale o carregador sob luz solar direta ou próximo a materiais inflamáveis, explosivos ou combustíveis, produtos químicos ou solventes, canos de gás ou saídas de vapor, radiadores ou baterias, e áreas sujeitas a inundações, alta umidade ou água corrente.

PROTEÇÃO ELÉTRICA
A linha de alimentação deve ser conectada a uma instalação existente e estar em conformidade com as regulamentações locais.

A rede elétrica do usuário deve incluir um Dispositivo de Corrente Residual (RCD) Tipo A dedicado, bem como proteção contra sobrecorrente (MCB). Os disjuntores não estão incluídos no pacote e devem ser comprados separadamente.

Opções legítimas:
OPÇÃO DE INSTALAÇÃO 1 – Proteção contra corrente residual (RCBO) tipo A com corrente de disparo de 30 mA e proteção contra sobrecorrente de 16-32 A (é recomendado selecionar de acordo com o dispositivo em uso. Para estações de carregamento de 16 A, recomenda-se o uso de uma classificação de 20 A, enquanto para 32 A, recomenda-se o uso de 40 A), de acordo com pelo menos um dos seguintes padrões: IEC 61009-1 ou IEC 60947-2.

OPÇÃO DE INSTALAÇÃO 2 – Proteção contra corrente residual (RCCB ou RCD) tipo A com corrente de disparo de 30 mA de acordo com pelo menos um dos seguintes padrões IEC 61008-1, IEC 61009-1, IEC 60947-2 ou IEC 62423. Além disso, a proteção contra sobrecorrente (MCB) classificada para 16-32 A (é recomendado selecionar de acordo com o dispositivo em uso. Para estações de carregamento de 16 A, recomenda-se o uso de uma classificação de 20 A, enquanto para 32 A, recomenda-se o uso de 40 A) deve ser instalada e estar em conformidade com pelo menos um dos seguintes padrões: IEC 60947-2, IEC 60947-6-2, IEC 61009-1, IEC 60898 ou IEC 60269.

CONSELHOS DE ELIMINAÇÃO
Em conformidade com a Diretiva 2012/19/CE, no final da sua vida útil, o produto não deve ser eliminado como resíduo urbano. Deve ser levado a um centro de recolha ou a um distribuidor que preveja a eliminação de resíduos especiais e diferenciados.

AVISO LEGAL
Qualquer informação neste manual pode ser alterada sem aviso prévio e não representa qualquer obrigação por parte do fabricante. As imagens deste manual são apenas para fins ilustrativos e podem diferir do produto entregue.

CONTATOS
Fabricante: Teltonika Energy
Fórum de comunidade: https://community.teltonika.lt/
Email: info@teltonika.lt

RO INSTRUCȚIUNI DE SIGURANȚĂ ȘI ÎNTREȚINERE

Instalarea, întreținerea și serviciile de reparație ale încărcătorului trebuie să fie realizate doar de personalul cu calificările necesare, conform reglementărilor locale aplicabile. Instalarea neautorizată și modificările fac ca garanția producătorului să devină nulă.

Nu utilizați încărcătorul dacă carcasa sau conectorul este fisurat, deschis, spart sau prezintă orice alt semn de deteriorare. Dacă conectorul începe să se topească sau emite fum, nu-l atingeți. Dacă este posibil, opriți activitățile de încărcare.

Înainte de a deschide capacul sau de a curăța încărcătorul, opriți dispozitivul. Nu utilizați solvenți de curățare pe nici o parte a încărcătorului. Folosiți o cârpă curată și uscată pentru a îndepărta praful și murdăria. Nu deschideți capacul pe ploaie.

Utilizați încărcătorul Teltonika EVC 2 conform parametrilor operaționali și în condițiile ambientale normale specificate în Specificațiile Generale și Electrice. Evitați instalarea încărcătorului într-un loc expus condițiilor meteorologice extreme sau care este direct afectat de lumina soarelui.

DECLARAȚIE SIMPLIFICATĂ DE CONFORMITATE UE
Prin prezenta, Teltonika Energy declară că echipamentele EVC 2 respectă Directiva 2014/53/UE, Directiva 2014/30/UE și Directiva 2014/35/UE.

RECOMANDĂRI DE SIGURANȚĂ
Urmăriți cu atenție toate instrucțiunile de siguranță și instalare. Nerespectarea instrucțiunilor poate reprezenta un pericol de siguranță și/sau poate provoca defecțiuni ale echipamentului. Orice daune rezultate din neglijență sau din acțiuni contrare instrucțiunilor din acest manual sunt excluse din garanția produsului.

RECOMANDĂRI ȘI INSTRUCȚIUNI DE INSTALARE A CONECTORULUI
Nu utilizați cablul de încărcare dacă este uzat, are izolația ruptă sau prezintă semne de deteriorare, iar priza vehiculului sau priza electrică este murdară, udă sau deteriorată. Nu utilizați cablul de încărcare cu un adaptor de cablu sau cu un cablu prelungitor. Sub nicio formă, nu strângeți cablul de încărcare în timp ce este conectat.

INSTRUCȚIUNI DE INSTALARE
Asigurați-vă că suprafața de montare poate susține corespunzător greutatea încărcătorului și poate rezista forțelor mecanice asociate utilizării.

Încărcătorul trebuie să fie conectat permanent la pământul electric al instalației.

Nu instalați încărcătorul în lumina directă a soarelui, nici în apropierea materialelor inflamabile, explozive sau combusti-

bile, substanțelor chimice sau solvenților, conductelor de gaz sau orificiilor de aburi, radiatoarelor sau bateriilor, și în zonele predispuse la inundații, umiditate ridicată și apă curgătoare.

PROTECȚIA ELECTRICĂ
Linia de alimentare trebuie să fie conectată la o instalație existentă și să fie conformă cu reglementările locale.

Rețeaua electrică a utilizatorului trebuie să includă un dispozitiv de protecție la curent rezidual (RCD) tip A, precum și protecție la suprasarcină (MCB). Disjunctoarele nu sunt incluse în pachet și trebuie achiziționate separat.

Opțiuni legitime:
OPȚIUNEA DE INSTALARE 1 – Un dispozitiv de protecție la curent rezidual (RCBO) tip A cu curent de declanșare de 30 mA și protecție la suprasarcină de 16-32 A (se recomandă selectarea acestuia în funcție de dispozitivul utilizat. Pentru stațiile de încărcare de 16 A se recomandă utilizarea unui disjunctor cu 20A, iar pentru stațiile de 32A se recomandă utilizarea unui disjunctor cu 40 A) conform uneia dintre următoarele standarde: IEC 61009-1 sau IEC 60947-2.

OPȚIUNEA DE INSTALARE 2 – Un dispozitiv de protecție la curent rezidual (RCCB sau RCD) tip A cu curent de declanșare de 30 mA conform uneia dintre următoarele standarde: IEC 61008-1, IEC 61009-1, IEC 60947-2 sau IEC 62423. În plus, protecția la suprasarcină (MCB) cu o clasă de 16-32 A (se recomandă selectarea acesteia în funcție de dispozitivul utilizat. Pentru stațiile de încărcare de 16 A se recomandă utilizarea unui disjunctor cu 20A, iar pentru stațiile de 32A se recomandă utilizarea unui disjunctor cu 40 A) trebuie să fie instalată și să fie conformă cu cel puțin unul dintre următoarele standarde: IEC 60947-2, IEC 60947-6-2, IEC 61009-1, IEC 60898 sau IEC 60269.

SUGESTIE DE ELIMINARE
În conformitate cu Directiva 2012/19/ CE, la sfârșitul duratei sale de viață utilă, produsul nu trebuie eliminat ca deșeu urban. Acesta trebuie dus la un centru de colectare sau la un distribuitor care asigură eliminarea specială și diferențiată a deșeurilor.

AVIZ JURIDIC
Oricare informație din acest manual poate fi modificată fără notificare prealabilă și nu reprezintă nicio obligație din partea producătorului. Imaginile din acest manual sunt doar pentru scopuri ilustrative și pot diferi de produsul livrat.

CONTACTE
Producător: Teltonika Energy
Forum comunitar: https://community.teltonika.lt/
Email: info@teltonika.lt

SK BEZPEČNOSTNÉ A ÚDRŽBÁRSKE INŠTRUKCIE

Inštaláciu, údržbu a servis nabíjačky musí vykonávať iba personál s príslušnými kvalifikáciami podľa platných miestnych predpisov. Neautorizovaná inštalácia a úpravy spôsobujú zánik záruky výrobcu.

Nepoužívajte nabíjačku, ak je kryt alebo konektor prasknutý, otvorený, poškodený alebo vykazuje iné známky poškodenia. Ak sa konektor začne topiť alebo vydáva dym, nedotýkajte sa ho. Ak je to možné, zastavte nabíjanie.

Pred otvorením krytu alebo čistením nabíjačky vypnite zariadenie. Nepoužívajte čistiace rozpúšťadlá na žiadnu časť nabíjačky. Na odstránenie prachu a špiny použite čistú, suchú handričku. Neotvárajte kryt v daždi.

Používajte nabíjačku Teltonika EVC 2 podľa prevádzkových parametrov a v rámci normálnych okolných podmienok špecifikovaných v Generálnych a Elektrických Špecifikáciách. Vyhnite sa inštalácii nabíjačky na miestach vystavených extrémnym poveternostným podmienkam alebo priamemu slnečnému žiareniu.

ZJEDNODUŠENÉ EU VYHLÁSENIE O SHODE
Týmto Teltonika Energy vyhlasuje, že zariadenie EVC 2 je v súlade s Direktívou 2014/53/EÚ, Direktívou 2014/30/EÚ a Direktívou 2014/35/EÚ.

BEZPEČNOSTNÉ REKOMENDÁCIE
Dôkladne dodržiavajte všetky bezpečnostné a inštalačné pokyny. Nedodržiavanie pokynov môže predstavovať bezpečnostné riziko a/alebo spôsobiť poruchu zariadenia. Akékoľvek vzniknuté poškodenie v dôsledku zanedbania alebo konania v rozpore s pokynmi v tomto manuáli je vylúčené z výrobnej záruky.

REKOMENDÁCIE A INŠTRUKCIE PRE KONEKTORY A INŠTALÁCIU
Nepoužívajte, ak je nabíjací kábel rozstrapkaný, má poškodenú izoláciu alebo akékoľvek známky poškodenia, alebo ak je konektor vozidla alebo elektrická zásuvka špinavá, mokrá alebo poškodená. Nepoužívajte nabíjací kábel s adaptérmi alebo predlžovacími káblami. Za žiadnych okolností nezatvárajte nabíjací kábel, keď je pripojený.

INŠTRUKCIE NA INŠTALÁCIU
Zabezpečte, aby montážna plocha dostatočne podporovala hmotnosť nabíjačky a odolávala mechanickým silám spojeným s používaním.

Nabíjačka musí byť trvalo pripojená k elektrickej Zemi inštalácie.

Nenainštalujte nabíjačku do priameho slnečného svetla alebo v blízkosti horľavých, výbušných alebo zápalných materiálov, chemikálií alebo rozpúšťadiel, plynových rúr alebo výstupov pary, radiátorov alebo batérií a oblastí náchylných na povodne, vysokú vlhkosť a tečúcu vodu.

ELEKTRICKÁ OCHRANA
Napájací vodič musí byť zapojený do existujúcej inštalácie a musí byť v súlade s miestnymi predpismi.

Elektrická sieť používateľa musí zahŕňať špeciálne zariadenie na ochranu proti zvyškovému prúdu (RCD) typu A, ako aj ochranu proti nadprúdu (MCB). Ističe nie sú súčasťou balenia a musia sa zakúpiť samostatne.

Legitímne možnosti:
MOŽNOSŤ INŠTALÁCIE 1 – Ochrana proti zvyškovému prúdu (RCBO) typu A s prahovým prúdom 30 mA a ochranou proti nadprúdu 16-32 A (odporúča sa vybrať podľa zariadenia, ktoré sa používa. Pre nabíjacie stanice s 16 A sa odporúča použiť 20 A hodnotenie, pre 32 A sa odporúča použiť 40 A) podľa minimálne jedného z nasledujúcich štandardov: IEC 61009-1 alebo IEC 60947-2.

MOŽNOSŤ INŠTALÁCIE 2 – Ochrana proti zvyškovému prúdu (RCCB alebo RCD) typu A s prahovým prúdom 30 mA podľa minimálne jedného z nasledujúcich štandardov IEC 61008-1 alebo IEC 61009-1 alebo IEC 60947-2 alebo IEC 62423. Ďalej je potrebná ochrana proti nadprúdu (MCB) s hodnotením aspoň 16-32 A (odporúča sa vybrať podľa zariadenia, ktoré sa používa. Pre nabíjacie stanice s 16 A sa odporúča použiť 20 A hodnotenie, pre 32 A sa odporúča použiť 40 A), ktorá musí byť nainštalovaná a musí byť v súlade aspoň s jedným z nasledujúcich štandardov: IEC 60947-2, IEC 60947-6-2, IEC 61009-1, IEC 60898 série alebo IEC 60269 série.

ODPORÚČANIE K DISPOZÍCII
V súlade so smernicou 2012/19/ES by sa výrobok po skončení jeho životnosti nemal likvidovať ako komunálny odpad. Mal by sa odovzdať do zberného strediska alebo distribútorovi, ktorý zabezpečuje špeciálnu a diferencovanú likvidáciu odpadu.

PRÁVNE UPOZORNENIE
Akékoľvek informácie v tomto manuáli môžu byť zmenené bez predchádzajúceho upozornenia a nepredstavujú žiadnu povinnosť zo strany výrobcu. Obrázky v tomto manuáli slúžia len na ilustráciu a môžu sa líšiť od dodaného produktu.

KONTAKTY
Výrobca: Teltonika Energy
Fórum komunity: https://community.teltonika.lt/
E-mail: info@teltonika.lt

SL VARNOSTNA IN NAVODILA ZA VZDRŽEVANJE

Namestitev, vzdrževanje in servisiranje polnilnika mora opraviti samo osebje z ustreznimi kvalifikacijami v skladu z veljavnimi lokalnimi predpisi. Neavtorizirana namestitev in spremembe povzročijo, da garancija proizvajalca preneha veljati.

Ne uporabljajte polnilnika, če je ohišje ali konektor počen, odprt, zlomljen ali kaže kakršnekoli druge znake poškodb. Če se konektor začne topiti ali oddaja dim, ga ne dotikajte. Če je mogoče, prenehajte z nalaganjem.

Pred odpiranjem pokrova ali čiščenjem polnilnika izklopite napravo. Ne uporabljajte čistilnih topil na nobenem delu polnilnika. Uporabite čisto, suho krpo za odstranjevanje prahu in umazanije. Ne odpirajte pokrova v dežju.

Polnilnik Teltonika EVC 2 uporabljajte v skladu z operativnimi parametri in v normalnih ambientnih pogojih, določenih v splošnih in električnih specifikacijah. Izogibajte se namestitvi polnilnika na mestih, ki so izpostavljena ekstremnim vremenskim pogojem ali neposredno vplivom sončne svetlobe.

POENOSTAVITVENA EU IZJAVA O SKLADNOSTI
S tem Teltonika Energy izjavi, da je oprema EVC 2 v skladu z Direktivo 2014/53/EU, Direktivo 2014/30/EU in Direktivo 2014/35/EU.

PRIPOROČILA ZA VARNOST
Natančno upoštevajte vsa varnostna in namestitvena navodila. Neupoštevanje navodil lahko predstavlja varnostno tveganje in/ali povzroči okvaro naprave. Kakršna koli škoda, ki nastane zaradi neupoštevanja ali dejanj v nasprotju z navodili v tem priročniku, je izključena iz garancije izdelka.

PRIPOROČILA ZA KONEKTORJE IN NAVODILA ZA NAMESTITEV
Ne uporabljajte, če je polnilni kabel poškodovan, ima pretrgano izolacijo ali kaže znake poškodb, ali pa je vtič za vozilo ali električni vtič onesnažen, moker ali poškodovan. Ne uporabljajte polnilnega kabla z adapterjem za kabel ali podaljšnim kablom. Pod nobenim pogojem ne zategnite polnilnega kabla, medtem ko je priključen.

NAVODILA ZA NAMESTITEV
Prepričajte se, da namestitvena površina lahko ustrezno podpira težo polnilnika in prenese mehanske sile, ki so povezane z uporabo.

Polnilnik mora biti trajno povezan z električnim ozemljitvijo namestitve.

Polnilnika ne nameščajte neposredno na sončni svetlobi, v bližini vnetljivih, eksplozivnih ali lahko vnetljivih materialov, kemikalij ali topil, plinskih cevi ali izvodov pare, radiatorjev ali baterij ter na območjih, ki so nagnjena k poplavam, visokim vlažnostim in tekoči vodi.

ELEKTRIČNA ZAŠČITA
Napajalna linija mora biti priključena na obstoječo namestitev in mora biti v skladu z lokalnimi predpisi.

Električna mreža uporabnika mora vključevati namenski zaščitni odklopnik za preostali tok (RCD) tipa A, kot tudi zaščito pred prekomernim tokom (MCB). Preklopniki niso vključeni v paket in jih je potrebno kupiti posebej.

Dovoljene možnosti:
MOŽNOST NAMESTITVE 1 – Zaščita pred preostalim tokom (RCBO) tipa A s sprožilnim tokom 30 mA in zaščito pred prekomernim tokom 16-32 A (priporočljivo je izbrati glede na napravo, ki se uporablja. Za polnilne postaje 16 A je priporočena uporaba zaščite 20A, za 32A pa zaščita 40 A), v skladu z vsaj enim od naslednjih standardov: IEC 61009-1 ali IEC 60947-2.

MOŽNOST NAMESTITVE 2 – Zaščita pred preostalim tokom (RCCB ali RCD) tipa A s sprožilnim tokom 30 mA, v skladu z vsaj enim od naslednjih standardov: IEC 61008-1, IEC 61009-1, IEC 60947-2 ali IEC 62423. Poleg tega je potrebna zaščita pred prekomernim tokom (MCB), ocenjena za najmanj 16-32 A (priporočljivo je izbrati glede na napravo v uporabi. Za polnilne postaje 16 A je priporočena uporaba zaščite 20A, za 32A pa zaščita 40 A). Ta mora biti nameščena in mora biti v skladu z vsaj enim od naslednjih standardov: IEC 60947-2, IEC 60947-6-2, IEC 61009-1, IEC 60898 serije ali IEC 60269 serije.

NASVET O ODSTRANJANJU
V skladu z Direktivo 2012/19/ES se izdelek po koncu življenjske dobe ne sme odlagati kot komunalni odpadek. Odnesti ga je treba v zbirni center ali k distributerju , ki zagotavlja posebno in diferencirano odstranjevanje odpadkov.

PRAVNA OBVESTILA
Vse informacije v tem priročniku se lahko spremenijo brez predhodnega obvestila in ne predstavljajo nobene obveznosti proizvajalca. Slike v tem priročniku so zgolj za ilustracijo in se lahko razlikujejo od dejanskega izdelka.

KONTAKTI
Proizvajalec: Teltonika Energy
Crowd forum: https://community.teltonika.lt/
Email: info@teltonika.lt

ES INSTRUCCIONES DE SEGURIDAD Y MANTENIMIENTO

La instalación, mantenimiento y servicio del cargador deben ser realizados únicamente por personal con las calificaciones pertinentes según las regulaciones locales aplicables. La instalación no autorizada y las modificaciones anulan la garantía del fabricante.

No utilice el cargador si el alojamiento o el conector están agrietados, abiertos, rotos o muestran cualquier otro indicio de daño. Si el conector comienza a derretirse o emite humo, no lo toque. Si es posible, detenga las actividades de carga.

Antes de abrir la cubierta o limpiar el cargador, apague el dispositivo. No utilice solventes de limpieza en ninguna parte del cargador. Utilice un paño limpio y seco para eliminar el polvo y la suciedad. No abra la cubierta bajo la lluvia.

Utilice el cargador Teltonika EVC 2 bajo los parámetros de operación y dentro de las condiciones ambientales normales especificadas en las Especificaciones Generales y Eléctricas. Evite instalar el cargador en un lugar que esté expuesto a condiciones climáticas extremas o que esté directamente impactado por la luz solar.

DECLARACIÓN DE CONFORMIDAD DE LA UE SIMPLIFICADA
Por la presente, Teltonika Energy declara que el equipo EVC 2 cumple con la Directiva 2014/53/UE, la Directiva 2014/30/UE y la Directiva 2014/35/UE.

RECOMENDACIONES DE SEGURIDAD
Siga cuidadosamente todas las instrucciones de seguridad e instalación. No seguir las instrucciones puede suponer un peligro de seguridad y/o causar un mal funcionamiento del equipo. Cualquier daño resultante debido a la desobediencia o a acciones contrarias a las instrucciones de este manual está excluido de la garantía del producto.

RECOMENDACIONES DE CONECTORES E INSTRUCCIONES DE INSTALACIÓN
No utilice el cable de carga si está deshilachado, tiene aislamiento roto o muestra signos de daño, o si el conector del vehículo o el enchufe eléctrico están sucios, mojados o dañados. No utilice el cable de carga con un adaptador de cable o un cable de extensión. Bajo ninguna circunstancia, apriete el cable de carga mientras esté conectado.

INSTRUCCIONES DE INSTALACIÓN
Asegúrese de que la superficie de montaje pueda soportar adecuadamente el peso del cargador y resistir las fuerzas mecánicas asociadas con el uso.

El cargador debe estar permanentemente conectado a la tierra eléctrica de la instalación.

No instale el cargador bajo la luz directa del sol ni cerca de materiales inflamables, explosivos o combustibles, productos químicos o solventes, tuberías de gas o salidas de vapor, radiadores o baterías, y áreas propensas a inundaciones, alta humedad y agua corriente.

PROTECCIÓN ELÉCTRICA
La línea de suministro de energía debe ser cableada a una instalación existente y cumplir con las regulaciones locales.

La red eléctrica del usuario debe incluir un dispositivo de corriente residual (RCD) tipo A, así como protección contra sobrecorriente (MCB). Los interruptores no están incluidos en el paquete y deben comprarse por separado.

Opciones válidas:
OPCIÓN DE INSTALACIÓN 1 – Un dispositivo de protección contra corriente residual (RCBO) tipo A con corriente de disparo de 30 mA y protección contra sobrecorriente de 16-32 A (se recomienda seleccionar de acuerdo con el dispositivo en uso. Para estaciones de carga de 16 A, se recomienda usar una clasificación de 20 A, mientras que para 32 A se recomienda usar 40 A) de acuerdo con al menos uno de los siguientes estándares: IEC 61009-1 o IEC 60947-2.

OPCIÓN DE INSTALACIÓN 2 – Protección contra corriente residual (RCCB o RCD) tipo A con corriente de disparo de 30 mA de acuerdo con al menos uno de los estándares IEC 61008-1, IEC 61009-1, IEC 60947-2 o IEC 62423. Además, se debe instalar protección contra sobrecorriente (MCB) clasificada para al menos 16-32 A (se recomienda seleccionar de acuerdo con el dispositivo en uso. Para estaciones de carga de 16 A, se recomienda usar una clasificación de 20 A, mientras que para 32 A se recomienda usar 40 A) y debe cumplir con al menos uno de los siguientes estándares: IEC 60947-2, IEC 60947-6-2, IEC 61009-1, serie IEC 60898 o serie IEC 60269.

CONSEJO DE DESECHO
De acuerdo con la Directiva 2012/19/ CE, al final de su vida útil, el producto no debe ser desechado como residuo urbano. Debe llevarse a un centro de recogida o a un distribuidor que ofrezca eliminación de residuos especial y diferenciada.

AVISO LEGAL
Cualquier información en este manual puede ser modificada sin previo aviso y no representa ninguna obligación por parte del fabricante. Las imágenes en este manual son solo para fines ilustrativos y pueden diferir del producto entregado.

CONTACTOS
Fabricante: Teltonika Energy
Foro comunitario: https://community.teltonika.lt/
Correo electrónico: info@teltonika.lt

SV SÄKERHETS- OCH UNDERHÅLLSINSTRUKTIONER

Installation, underhåll och service av laddaren får endast utföras av personal med relevant behörighet enligt gällande lokala bestämmelser. Obehörig installation eller modifieringar medför att tillverkarens garanti upphör att gälla.

Använd inte laddaren om höljet eller kontakten är sprucken, öppnad, trasig eller visar andra tecken på skada. Om kontakten börjar smälta eller avger rök, rör den inte. Avbryt om möjligt laddningen.

Stäng av strömmen till enheten innan du öppnar locket eller rengör laddaren. Använd inga rengöringsmedel på någon del av laddaren. Använd en ren, torr trasa för att ta bort damm och smuts. Öppna inte höljet vid regn.

Använd Teltonika EVC 2-laddaren enligt driftsparametrarna och under de normala omgivningsförhållanden som anges i Allmänna och Elektriska specifikationer. Undvik installation av laddaren på platser som utsätts för extrema väderförhållanden eller direkt solljus.

FÖRENKLAD EU-FÖRSÄKRAN OM ÖVERENSSTÄMMELSE
Härmed försäkrar Teltonika Energy att utrustningen EVC 2 uppfyller kraven i direktiven 2014/53/EU, 2014/30/EU och 2014/35/EU.

SÄKERHETSREKOMMENDATIONER
Följ noggrant alla säkerhets- och installationsinstruktioner. Underlåtenhet att följa instruktionerna kan innebära säkerhetsrisker och/eller leda till felaktig funktion. Eventuella skador som uppstår på grund av att instruktionerna i denna manual inte följs omfattas inte av produktgarantin.

REKOMMENDATIONER FÖR KONTAKT OCH INSTALLATIONSINSTRUKTIONER
Använd inte laddaren om laddkabeln är sliten, har trasig isolering eller visar andra tecken på skada, eller om fordonskontakten eller eluttaget är smutsigt, vått eller skadat. Använd inte laddkabeln med kabeladapter eller förlängningskabel. Dra under inga omständigheter åt laddkabeln medan den är ansluten.

INSTALLATIONSINSTRUKTIONER
Kontrollera att monteringsytan klarar laddarens vikt och kan stå emot mekaniska krafter som uppstår vid användning.

Laddaren måste vara permanent ansluten till installationens elektriska jord.

Installera inte laddaren i direkt solljus eller nära brandfarliga, explosiva eller brännbara material, kemikalier eller lösningsmedel, gasledningar eller ångutsläpp, radiatorer eller batterier, samt områden med risk för översvämning, hög luftfuktighet och rinnande vatten.

ELEKTRISKA SPECIFIKATIONER OCH KRAV PÅ SKYDDSUTRUSTNING
Strömförsörjningsledningen måste kopplas till en befintlig installation och överensstämma med lokala föreskrifter.

Laddaren måste installeras i en befintlig anläggning med ett separat jordfelsbrytarskydd (RCD) Typ A samt överströmsskydd (MCB). Skyddsbrytare ingår inte i paketet och måste köpas separat.

Godkända installationsalternativ:
INSTALLATIONSALTERNATIV 1 – En kombinerad jordfelsbrytare och automatsäkring (RCBO), Typ A, med utlösningsström 30 mA, enligt minst en av standarderna IEC 61009-1 eller IEC 60947-2.

INSTALLATIONSALTERNATIV 2 – En jordfelsbrytare (RCCB eller RCD), Typ A, med utlösningsström 30 mA enligt minst en av standarderna IEC 61008-1, IEC 61009-1 eller IEC 60947-2. Denna ska kombineras med separat överströmsskydd (MCB) enligt minst en av följande standarder: IEC 60947-2, IEC 60947-6-2, IEC 61009-1, IEC 60898-serien eller IEC 60269-serien.

AVFALLSRÅD
I enlighet med direktiv 2012/19/ EC ska produkten vid slutet av sin livslängd inte kasseras som stadsavfall. Den ska lämnas till en återvinningscentral eller till en distributör som tillhandahåller särskild och differentierad avfallshantering.

JURIDISK INFORMATION
Installation, underhåll och användning ska alltid ske i enlighet med lokala bestämmelser. Tillverkaren ansvarar inte för fel eller skador som uppkommer till följd av att instruktionerna i denna manual inte följs, eller vid obehöriga ändringar. All användning av laddaren vid uppenbara skador, sprickor eller andra defekter sker på egen risk och kan leda till att garantin upphör.

KONTAKTER
Tillverkare: Teltonika Energy
Community-forum: https://community.teltonika.lt/
E-post: info@teltonika.lt

HE הוראות בטיחות ותחזוקה

התקנה, תחזוקה ושירות של המטען חייבים להתבצע רק על ידי אנשי צוות עם הכישורים המתאימים, בהתאם לתקנות המקומיות. התקנה ושינויים לא מורשים מבטלים את אחריות היצרן.

אל תשתמש במטען אם הקופסה או המחבר סדוקים, פתוחים, שבורים או מראים סימנים אחרים של נזק. אם המחבר מתחיל להימס או לפלוט עשן, אל תיגע בו. אם אפשר, עצור את פעולות הטעינה.

לפני פתיחת המכסה או ניקוי המטען, כבה את המכשיר. אל תשתמש בחומרי ניקוי על שום חלק מהמכשיר. השתמש בבד נקי ויבש כדי להסיר אבק וללכלוך. אל תפתח את המכסה בגשם.

השתמש במטען Teltonika EVC 2 תחת הפרמטרים המופיעים והכפופים לתנאים סבילים רגילים כפי שמפורט במפרטים הכלליים והחשמליים. הימנע מהתקנת המטען במקום תחת תנאי מזג אוויר קיצוניים או שנפגע ישירות מאור השמש.

הצהרת התאמה אירופאית פשוטה
במפורש, Teltonika Energy מצהירה כי ציוד EVC 2 עומד בתנאים של תקנות EU, 2014/30/EU/2014/53 ו-EU/2014/35.

המלצות בטיחות
יש לעקוב בקפידה אחרי כל הוראות הבטיחות וההתקנה. חוסר ביצוע ההוראות עשוי להוות סכנה לבטיחות ו/או לגרום לתקלה בציוד. כל נזק שיגרמי כתוצאה מהתעלמות או פעולות הנוגדות את ההוראות במדריך זה לא יכוסה תחת אחריות המוצר.

המלצות למאגרי חיבור והוראות התקנה
אל תשתמש אם כבל הטעינה שָׁרוּף, יש לו בידוד שבור, או שהוא מראה סימני נזק, או אם תקע הרכב או שקע החשמל מלוכלך, רטוב או פגום. אל תשתמש בכבל הטעינה עם מתאם כבל או כבל הארכה. תחת שום תנאי, אל תדקוק את כבל הטעינה כאשר הוא מחובר.

הוראות התקנה
וודא כי משטח ההתקנה יכול לתמוך כראוי במשקל המטען ויכול לעמוד בכוחות מכניים הנלווים לשימוש.

הטען חייב להיות מחובר באופן קבוע לאדמת ההתקנה.

אל התקן את המטען תחת אור שמש ישיר, או בסמוך לחומרים דליקים, נפיצים או דליקים במיוחד, כימיקלים או ממסים, צינורות גז או יציאות אדים, רדיאטורים או סוללות, ואזורים המועדים לשיטפונות, רמות לחות גבוהות ומים זורמים.

הגנה חשמלית
קו אספקת החשמל חייב להיות מחובר להתקנה קיימת ולהתאים לתקנות המקומיות.

רשת החשמל של המשתמש חייבת לכלול התקן ניתוק זרם יתר (RCD) מסוג A וכן הגנה מפני זרם יתר (MCB). המפסיקים אינם כלולים בחבילה ויש לרכוש אותם בנפרד.

אפשרויות חוקיות:
אפשרות התקנה 1 – הגנה מפני זרם יתר (RCBO) מסוג A עם זרם התפשטות של 30 מ"א והגנה מפני זרם יתר של 16-32 אמפר (מומלץ לבחור בהתאם למכשיר בשימוש. עבור תחנות טעינה של 16 אמפר מומלץ להשתמש בדרגת 20 אמפר, בעוד שתחנות טעינה של 32 אמפר מומלץ להשתמש בדרגת 40 אמפר) בהתאם לפחות לאחד מהסטנדרטים הבאים: IEC 61009-1 או IEC 60947-2.

אפשרות התקנה 2 – הגנה מפני זרם יתר (RCCB או RCD) מסוג A עם זרם התפשטות של 30 מ"א בהתאם לפחות לאחד מהסטנדרטים IEC 61008-1 או IEC 61009-1 או IEC 60947-2 או IEC 62423. בנוסף, יש להתקין הגנה מפני זרם יתר (MCB) בדרגת 16-32 אמפר לפחות (מומלץ לבחור בהתאם למכשיר בשימוש. עבור תחנות טעינה של 16 אמפר מומלץ להשתמש בדרגת 20 אמפר, בעוד שתחנות טעינה של 32 אמפר מומלץ להשתמש בדרגת 40 אמפר) ויש לוודא שהיא עומדת לפחות באחד מהסטנדרטים הבאים: IEC 61009-1, IEC 60947-6-2, IEC 60947-2, סדרת IEC 60898 או סדרת IEC 60269.

הנחיות סילוק
בהתאם לדירקטיבה EC/2012/19, בסיום חייו של המוצר אין להשליכו כפסולת עירונית. יש למסור אותו למרכז איסוף מתאים או למפיץ המספק שירותי סילוק פסולת מיוחדים.

הודעה משפטית
כל מידע במדריך זה עשוי להשתנות ללא הודעה מוקדמת ואינו מייצג כל התחייבות מצד היצרן. התמונות במדריך זה הן לצורכי הדגמה בלבד ויכולות להיות שונות מהמוצר שנמסר.

יצירת קשר
היצרן: Teltonika Energy
פורום קהל: https://community.teltonika.lt/
דוא"ל: info@teltonika.lt

UK ІНСТРУКЦІЇ З БЕЗПЕКИ І ТЕХНІЧНОГО ОБСЛУГОВУВАННЯ

Установку, технічне обслуговування та сервісне обслуговування зарядного пристрою повинні виконувати лише кваліфіковані працівники відповідно до місцевих нормативних актів. Незареєстровані установки та модифікації призводять до анулювання гарантії виробника.

Не використовуйте зарядний пристрій, якщо корпус або роз'єм пошкоджений, тріснутий, відкритий або має будь-які інші ознаки пошкодження. Якщо роз'єм починає плавитися або випускає дим, не торкайтеся до нього. Якщо це можливо, припиніть процес зарядки.

Перед тим як відкривати кришку або чистити зарядний пристрій, вимкніть пристрій. Не використовуйте очищуючі розчинники для жодної частини зарядного пристрою. Використовуйте чисту, суху тканину для видалення пилу та бруду. Не відкривайте кришку під час дощу.

Використовуйте зарядний пристрій Teltonika EVC 2 згідно з параметрами експлуатації та в умовах нормального навколишнього середовища, що зазначені в загальних та електричних специфікаціях. Уникайте встановлення зарядного пристрою в місцях з екстремальними погодними умовами або в місцях, які безпосередньо піддаються впливу сонячного світла.

СПРОЩЕНЕ ЗАЯВЛЕННЯ ПРО ВІДПОВІДНІСТЬ ЄС
Цим Teltonika Energy заявляє, що обладнання EVC 2 відповідає Директивам 2014/53/EU, 2014/30/EU та 2014/35/EU.

РЕКОМЕНДАЦІЇ З БЕЗПЕКИ
Дотримуйтесь усіх інструкцій з безпеки та встановлення. Недотримання інструкцій може призвести до небезпеки для безпеки та/або спричинити несправність обладнання. Усі пошкодження, що виникли через ігнорування чи дії, що суперечать інструкціям у цьому посібнику, не покриваються гарантією продукту.

РЕКОМЕНДАЦІЇ ЩОДО КОНТАКТІВ І ІНСТРУКЦІЇ З УСТАНОВКИ
Не використовуйте, якщо зарядний кабель пошкоджений, має порвану ізоляцію або ознаки пошкодження, або якщо вилка для транспортного засобу чи електрична розетка брудні, вологі або пошкоджені. Не використовуйте зарядний кабель з адаптером або подовжувачем кабелю. За жодних обставин не затягуйте зарядний кабель, поки він підключений.

ІНСТРУКЦІЇ З УСТАНОВКИ
Переконайтеся, що монтажна поверхня може належним чином підтримувати вагу зарядного пристрою та витримувати механічні навантаження, що виникають під час експлуатації.

Зарядний пристрій повинен бути постійно підключений до електричної землі установки.

Не встановлюйте зарядний пристрій під прямими сонячними променями або поблизу легкозаймистих, вибухонебезпечних або горючих матеріалів, хімікатів чи розчинників, газових труб або виходів пари, радіаторів чи батарей, а також у районах, схильних до затоплення, високої вологості чи протікання води.

ЕЛЕКТРИЧНИЙ ЗАХИСТ
Лінія живлення повинна бути підключена до існуючої установки та відповідати місцевим нормам.

Електрична мережа користувача повинна включати пристрій захисту від залишкового струму (RCD) типу A, а також захист від перевантаження (MCB). Автоматичні

вимикачі не входять до пакету і повинні бути придбані окремо.

Законні варіанти:
ВАРІАНТ УСТАНОВКИ 1 – Пристрій захисту від залишкового струму (RCBO) типу A з струмом спрацьовування 30 мА та захистом від перевантаження 16-32 A (рекомендується вибирати відповідно до використовуваного пристрою. Для зарядних станцій на 16 A рекомендується використовувати номінал 20A, а для 32A — номінал 40 A) відповідно до принаймні одного з стандартів: IEC 61009-1 або IEC 60947-2.

ВАРІАНТ УСТАНОВКИ 2 – Пристрій захисту від залишкового струму (RCCB або RCD) типу A з струмом спрацьовування 30 мА відповідно до принаймні одного з стандартів IEC 61008-1, IEC 61009-1, IEC 60947-2 або IEC 62423. Крім того, необхідно встановити захист від перевантаження (MCB), який має номінал не менше 16-32 A (рекомендується вибирати відповідно до використовуваного пристрою. Для зарядних станцій на 16 A рекомендується використовувати номінал 20A, а для 32A — номінал 40 A), і він має відповідати принаймні одному з таких стандартів: IEC 60947-2, IEC 60947-6-2, IEC 61009-1, серії IEC 60898 або серії IEC 60269.

РЕКОМЕНДАЦІЇ ЩОДО УТИЛІЗАЦІЇ
Відповідно до Директиви 2012/19/ЄС, в кінці терміну експлуатації виріб не слід утилізувати як міські відходи. Його слід передати в центр збору або дистриб'ютору, який забезпечує спеціальну та диференційовану утилізацію відходів.

ЮРИДИЧНЕ ПОВІДОМЛЕННЯ
Будь-яка інформація в цьому посібнику може бути змінена без попереднього повідомлення і не є зобов'язанням з боку виробника. Зображення в цьому посібнику надані лише для ілюстрації і можуть відрізнятися від поставленого продукту.

КОНТАКТИ
Виробник: Teltonika Energy
Форум спільноти: https://community.teltonika.lt/
Електронна пошта: info@teltonika.lt

AR تعليمات السلامة والصيانة

يجب أن يتم تركيب الشاحن وصيانته وخدمته فقط من قبل الأفراد ذوي المؤهلات المناسبة وفقًا للوائح المحلية المعمول بها. إن التثبيت أو التعديلات غير المصرح بها تبطل ضمان الشركة المصنعة.

لا تستخدم الشاحن إذا كان الهيكل أو الموصل متصدعًا أو مفتوحًا أو مكسورًا أو يظهر أي علامات أخرى على التلف. إذا بدأ الموصل في الذوبان أو إصدار دخان، لا تلمسه. إذا أمكن، توقف عن أنشطة الشحن.

قبل فتح الغطاء أو تنظيف الشاحن، قم بإيقاف تشغيل الجهاز. لا تستخدم مواد التنظيف على أي جزء من الشاحن. استخدم قطعة قماش نظيفة وجافة لإزالة الغبار والأوساخ. لا تفتح الغطاء في الأمطار.

استخدم شاحن Teltonika EVC 2 وفقًا للمعايير التشغيلية وضمن ظروف البيئة المحيطة الطبيعية المحددة في المواصفات العامة والكهربائية. تجنب تركيب الشاحن في مكان يتعرض لظروف جوية قاسية أو يتأثر مباشرة بأشعة الشمس.

إعلان الامتثال المبسط للاتحاد الأوروب
بموجب هذا، يصرح Teltonika Energy بأن جهاز EVC 2 يتوافق مع التوجيهات 2014/53/EU، 2014/30/EU و 2014/35/EU.

توصيات السلامة
يرجى اتباع جميع تعليمات السلامة والتركيب بعناية. عدم اتباع التعليمات قد يشكل خطرًا على السلامة و/أو يسبب تعطل الجهاز. أي ضرر ناتج عن تجاهل التعليمات أو القيام بأفعال تتعارض مع التعليمات في هذا الدليل لا يشمله ضمان المنتج.

توصيات الموصلات وتعليمات التثبيت
لا تستخدم الشاحن إذا كان كابل الشحن مهدمًا أو يحتوي على عزل مكسور أو يظهر أي علامات تلف أو إذا كان قابس السيارة أو المنفذ الكهربائي متسخًا أو مبللاً أو تالفًا. لا تستخدم كابل الشحن مع محول كابل أو كابل تمديد. تحت أي ظرف من الظروف، لا تقم بشد كابل الشحن أثناء اتصاله.

تعليمات التثبيت
تأكد من أن السطح الذي سيتم التثبيت عليه يمكنه دعم وزن الشاحن بشكل مناسب ويستطيع تحمل القوى الميكانيكية المرتبطة بالاستخدام.

يجب أن يتم توصيل الشاحن دائمًا بالأرض الكهربائية للتركيب.

لا تقم بتثبيت الشاحن تحت أشعة الشمس المباشرة أو بالقرب من المواد القابلة للاشتعال أو المتفجرة أو القابلة للاحتراق أو المواد الكيميائية أو المذيبات أو أنابيب الغاز أو مخارج البخار أو المشعات أو البطاريات أو في المناطق المعرضة للفيضانات أو الرطوبة العالية أو المياه الجارية.

الحماية الكهربائية
يجب توصيل خط إمداد الطاقة إلى التركيب القائم وفقًا للوائح المحلية.

يجب أن يتضمن الشبكة الكهربائية للمستخدم جهاز فصل التيار المتبقي (RCD) من النوع A بالإضافة إلى حماية من التيار الزائد (MCB). لا يتم تضمين القواطع في الحزمة ويجب شراؤها بشكل منفصل.

الخيارات المشروعة:
خيار التثبيت 1 – جهاز حماية من التيار المتبقي (RCBO) من النوع A مع تيار التفريغ 30 مللي أمبير وحماية من التيار الزائد 16-32 أمبير (يوصى بالاختيار وفقًا للجهاز المستخدم. لمحطات الشحن 16 أمبير يُوصى باستخدام تصنيف 20 أمبير، بينما لمحطات الشحن 32 أمبير يُوصى باستخدام تصنيف 40 أمبير) وفقًا لأحد المعايير التالية على الأقل: IEC 61009-1 أو IEC 60947-2.

خيار التثبيت 1 – جهاز حماية من التيار المتبقي (RCCB أو RCD) من النوع A مع تيار التفريغ 30 مللي أمبير وفقًا لأحد المعايير التالية على الأقل: IEC 61008-1 أو IEC 61009-1 أو IEC 60947-2 أو IEC 62423. بالإضافة إلى حماية من التيار الزائد (MCB) مصنفة من 16-32 أمبير على الأقل (يوصى بالاختيار وفقًا للجهاز المستخدم. لمحطات الشحن 16 أمبير يُوصى باستخدام تصنيف 20 أمبير، بينما لمحطات الشحن 32 أمبير يُوصى باستخدام تصنيف 40 أمبير) ويجب أن تتوافق مع أحد المعايير التالية على الأقل: IEC 61009-1، IEC 60947-6-2، IEC 60947-2، سلسلة IEC 60898 أو سلسلة IEC 60269.

نصيحة التخلص
وفقًا للتوجيه 2012/19/ EC، في نهاية عمره الإنتاجي، يجب عدم التخلص من المنتج كنفايات حضرية. يجب أخذه إلى مركز تجميع أو إلى الموزع الذي يوفر التخلص من النفايات الخاصة والمميزة.

إشعار قانوني
يمكن تغيير أي معلومات في هذا الدليل دون إشعار مسبق ولا تمثل أي التزام من قبل الشركة المصنعة. الصور في هذا الدليل هي لأغراض توضيحية فقط وقد تختلف عن المنتج المُسلم.

جهات الاتصال
الشركة المصنعة: Teltonika Energy
منتدى المجتمع: https://community.teltonika.lt/
البريد الإلكترون: info@teltonika.lt

LT SAUGOS IR PRIEŽIŪROS INSTRUKCIJOS

Įrenginio diegimą, priežiūrą ir aptarnavimą turi atlikti tik kvalifikuotas personalas, laikantis galiojančių vietinių reglamentų. Neautorizuotas įrenginio diegimas ir modifikacijos naikina gamintojo garantiją.

Nenaudokite įkroviklio, jei korpusas ar jungtis yra įtrūkęs, atidarytas, sulūžęs arba turi kitų pažeidimų požymių. Jei jungtis pradeda lydytis arba išskiria dūmus, nelieskite jos. Jei įmanoma, sustabdykite įkrovimo veiklą.

Prieš atidarant dangtį arba valant įkroviklį, išjunkite įrenginį. Nenaudokite valymo tirpiklių jokiai įkroviklio daliai. Naudokite švarią, sausą šluostę dulkėms ir nešvarumams pašalinti. Nelaikykite dangčio atidaryto lietuje.

Naudokite Teltonika EVC 2 įkroviklį pagal nurodytus darbo parametrus ir įprastas aplinkos sąlygas, kaip nurodyta bendrose ir elektros specifikacijose. Venkite įrenginio diegimo vietose, kur yra ekstremalių oro sąlygų arba tiesioginis saulės poveikis.

SUPRASTINTA EU ATITIKTIES DEKLARACIJA
Šiuo Teltonika Energy pareiškia, kad EVC 2 įranga atitinka Direktyvą 2014/53/EU, Direktyvą 2014/30/EU ir Direktyvą 2014/35/EU.

SAUGOS REKOMENDACIJOS
Atidžiai laikykitės visų saugos ir montavimo instrukcijų. Instrukcijų nesilaikymas gali sukelti saugos pavojų ir/arba įrenginio gedimą. Bet kokie nuostoliai, atsirandantys dėl nepaisymo arba veiksmų, prieštaraujančių šio vadovo instrukcijoms, nebus padengiami produkto garantija.

KABELIO REKOMENDACIJOS IR MONTAVIMO INSTRUKCIJOS
Nenaudokite, jei įkrovimo kabelis yra suplyšęs, turi pažeistą izoliaciją arba bet kokius kitus pažeidimo požymius, arba jei transporto priemonės kištukas arba elektros lizdas yra nešvarus, drėgnas arba pažeistas. Nenaudokite įkrovimo kabelio su kabelių adapteriu arba pratęsimo kabeliu. Jokiomis aplinkybėmis, neardykite ar nereguliuokite įkrovimo kabelio, kai jis yra prijungtas.

MONTAVIMO INSTRUKCIJOS
Įsitikinkite, kad montavimo paviršius gali tinkamai išlaikyti įkroviklio svorį ir atlaikyti mechanines jėgas, susijusias su naudojimu.

Įkroviklis turi būti nuolat prijungtas prie elektrinės įžeminimo sistemos.

Nemontuokite įkroviklio tiesioginiuose saulės spinduliuose arba šalia degių, sprogstamųjų ar užsidegančių medžiagų, cheminių medžiagų ar tirpiklių, dujų vamzdžių ar garų išleidimo angų, radiatorių ar baterijų bei vietose, kur dažnai kyla potvyniai, didelis drėgnumas ar teka vanduo.

ELEKTRINĖ APSAUGA
Energijos tiekimo linija turi būti prijungta prie esamos įrangos ir atitikti vietinius reglamentus.

Naudotojo elektros tinklas turi apimti specialiai skirtą srovės nuotekio įrangą (RCD) A tipo, taip pat modulinį automatinį jungiklį (MCB). Apsauginiai pertraukikliai nėra įtraukti į paketą ir turi būti įsigyti atskirai.

Tinkami įrangos variantai:
ĮRENGIMO VARIANTAS 1 – Kombinuota srovės nuotekio apsauga su automatu (RCBO) A tipo su veikimo srove 30 mA ir 16–32 A perteklinės srovės apsauga (rekomenduojama pasirinkti pagal naudojamą įrenginį. 16 A įkrovimo stotims rekomenduojama naudoti 20 A reitingą, o 32 A - 40 A) pagal bent vieną iš standartų: IEC 61009-1 arba IEC 60947-2.

ĮRENGIMO VARIANTAS 2 – Srovės nuotekio apsauga (RCCB arba RCD) A tipo su veikimo srove 30 mA pagal bent vieną iš standartų IEC 61008-1, IEC 61009-1, IEC 60947-2 arba IEC 62423. Be to, perteklinės srovės apsauga (Automatas – MCB), kurios reitingas yra ne mažesnis kaip 16–32 A (rekomenduojama pasirinkti pagal naudojamą įrenginį. 16 A įkrovimo stotims rekomenduojama naudoti 20 A reitingą, o 32 A - 40 A), turi būti įdiegta ir atitikti bent vieną iš šių standartų: IEC 60947-2, IEC 60947-6-2, IEC 61009-1, IEC 60898 serija arba IEC 60269 serija.

TINKAMO ŠALINIMO REKOMENDACIJOS
Pagal Direktyvą 2012/19/EC, pasibaigus naudingo tarnavimo laikui, gaminio nereikėtų išmesti kaip įprastų atliekų. Jį reikėtų nuvežti į surinkimo centrą arba pas specializuotų ir diferencijuotų atliekų šalinimo paslaugų teikėją.

TEISINIS PRANEŠIMAS
Bet kokia informacija šiame vadove gali būti pakeista be išankstinio įspėjimo ir nereiškia jokios gamintojo atsakomybės. Šiame vadove pateikiamos iliustracijos tik informaciniais tikslais ir gali skirtis nuo pristatyto produkto.

KONTAKTAI
Gamintojas: Teltonika Energy
Bendruomenės forumas: https://community.teltonika.lt/
El. paštas: info@teltonika.lt

TR GÜVENLİK VE BAKIM TALİMATLARI

Şarj cihazının kurulumu, bakımı ve servisi yalnızca ilgili yerel düzenlemelere uygun nitelikli personel tarafından yapılmalıdır. Yetkisiz kurulum ve modifikasyonlar, üreticinin garanti şartlarını geçersiz kılar.

Eğer şarj cihazının muhafazası veya konektörü çatlamış, açılmış, kırılmış veya herhangi bir başka hasar belirtisi gösteriyorsa, şarj cihazını kullanmayın. Konektör erimeye başlarsa veya duman çıkarsa, dokunmayın. Mümkünse, şarj işlemini durdurun.

Kapağı açmadan veya şarj cihazını temizlemeden önce cihazı kapatın. Şarj cihazının herhangi bir parçasında temizlik solüsyonları kullanmayın. Toz ve kirleri temizlemek için temiz ve kuru bir bez kullanın. Kapağı yağmurda açmayın.

Teltonika EVC 2 şarj cihazını, Genel ve Elektriksel Özelliklerde belirtilen çalışma parametreleri ve normal çevre koşulları altında kullanın. Şarj cihazını aşırı hava koşullarına maruz kalan veya doğrudan güneş ışığına etki eden bir yere kurmaktan kaçının.

SADLEŞTİRİLMİŞ AB UYUMLULUK BEYANI
Bu vesileyle, Teltonika Energy, EVC 2 ekipmanının 2014/53/EU, 2014/30/EU ve 2014/35/EU Direktiflerine uygun olduğunu beyan eder.

GÜVENLİK ÖNERİLERİ
Tüm güvenlik ve kurulum talimatlarını dikkatlice izleyin. Talimatlara uyulmaması, güvenlik tehlikesine yol açabilir ve/veya ekipmanın arızalanmasına neden olabilir. Bu kılavuzdaki talimatlara aykırı hareketlerden veya dikkatsizlikten kaynaklanan herhangi bir hasar, ürün garantisinden hariç tutulur.

KONNEKTÖR ÖNERİLERİ VE KURULUM TALİMATLARI
Şarj kablosu aşınmış, izolasyonu kırılmış veya herhangi bir hasar belirtisi varsa veya araç fişi ya da elektrik prizi kirli, ıslak veya hasarlıysa, kullanmayın. Şarj kablosunu bir adaptör veya uzatma kablosu ile kullanmayın. Herhangi bir koşulda, şarj kablosunu bağlıyken sıkıştırmayın.

KURULUM TALİMATLARI
Montaj yüzeyinin, şarj cihazının ağırlığını yeterince destekleyebileceğinden ve kullanım sırasında oluşan mekanik kuvvetlere dayanabileceğinden emin olun.

Şarj cihazı, kurulumun elektriksel topraklama sistemine kalıcı olarak bağlanmalıdır.

Şarj cihazını doğrudan güneş ışığına maruz kalacak şekilde veya yanıcı, patlayıcı veya alev alabilecek malzemeler, kimyasallar veya çözücüler, gaz boruları veya buhar çıkışları, radyatörler veya piller yakınında, su baskını, yüksek nem ve akan suya yatkın bölgelerde kurmayın.

ELEKTRİKSEL KORUMA
Güç kaynağı hattı mevcut bir kuruluşa bağlanmalı ve yerel düzenlemelere uygun olmalıdır.

Kullanıcının elektrik şebekesi, özel bir Likutlu Akım Cihazı (RCD) Tip A ve aşırı akım koruması (MCB) içermelidir. Devre kesiciler pakete dahil değildir ve ayrı olarak satın alınmalıdır.

Geçerli seçenekler:
KURULUM SEÇENEĞİ 1 – 30 mA'lık tetikleme akımına sahip ve 16-32 A aşırı akım koruması bulunan bir Likutlu Akım Koruması (RCBO) Tip A (kullanılacak cihaza göre seçilmesi tavsiye edilir. 16 A şarj istasyonları için 20A, 32A şarj istasyonları için 40A kullanılması önerilir) aşağıdaki standartlardan en az birine göre: IEC 61009-1 veya IEC 60947-2.

KURULUM SEÇENEĞİ 2 – 30 mA tetikleme akımına sahip Likutlu Akım Koruması (RCCB veya RCD) Tip A, aşağıdaki standartlardan en az birine göre IEC 61008-1, IEC 61009-1, IEC 60947-2 veya IEC 62423. Ayrıca, en az 16-32 A arasında aşırı akım koruması (MCB) da kurulmalı ve aşağıdaki standartlardan en az biriyle uyumlu olmalıdır: IEC 60947-2, IEC 60947-6-2, IEC 61009-1, IEC 60898 serisi veya IEC 60269 serisi.

BERTARAF TAVSİYESİ
2012/19/EC sayılı Direktif uyarınca kullanım ömrünün sonunda ürün kentsel atık olarak bertaraf edilmemelidir. Bir toplama merkezine veya özel ve farklılaştırılmış atık bertarafı sağlayan bir distribütöre götürülmelidir.

HUKUKİ BİLDİRİM
Bu kılavuzdaki herhangi bir bilgi önceden bildirimde bulunulmadan değiştirilebilir ve üretici tarafından herhangi bir yükümlülük anlamına gelmez. Bu kılavuzdaki görseller yalnızca açıklama amacıyla sağlanmıştır ve teslim edilen üründen farklı olabilir.

İLETİŞİM
Üretici: Teltonika Energy
Topluluk forumu: https://community.teltonika.lt/
E-posta: info@teltonika.lt

TELTONIKA

www.teltonika-energy.com

Version 1.0 200-201